GESSI

65043

GPF6504300000G000

VENTI20

date de validité
≥ 09/2021



Mitigeur bain-douche trois trous sur plan avec, inverseur, flexible 1,50met douchette extractible anticalcaire

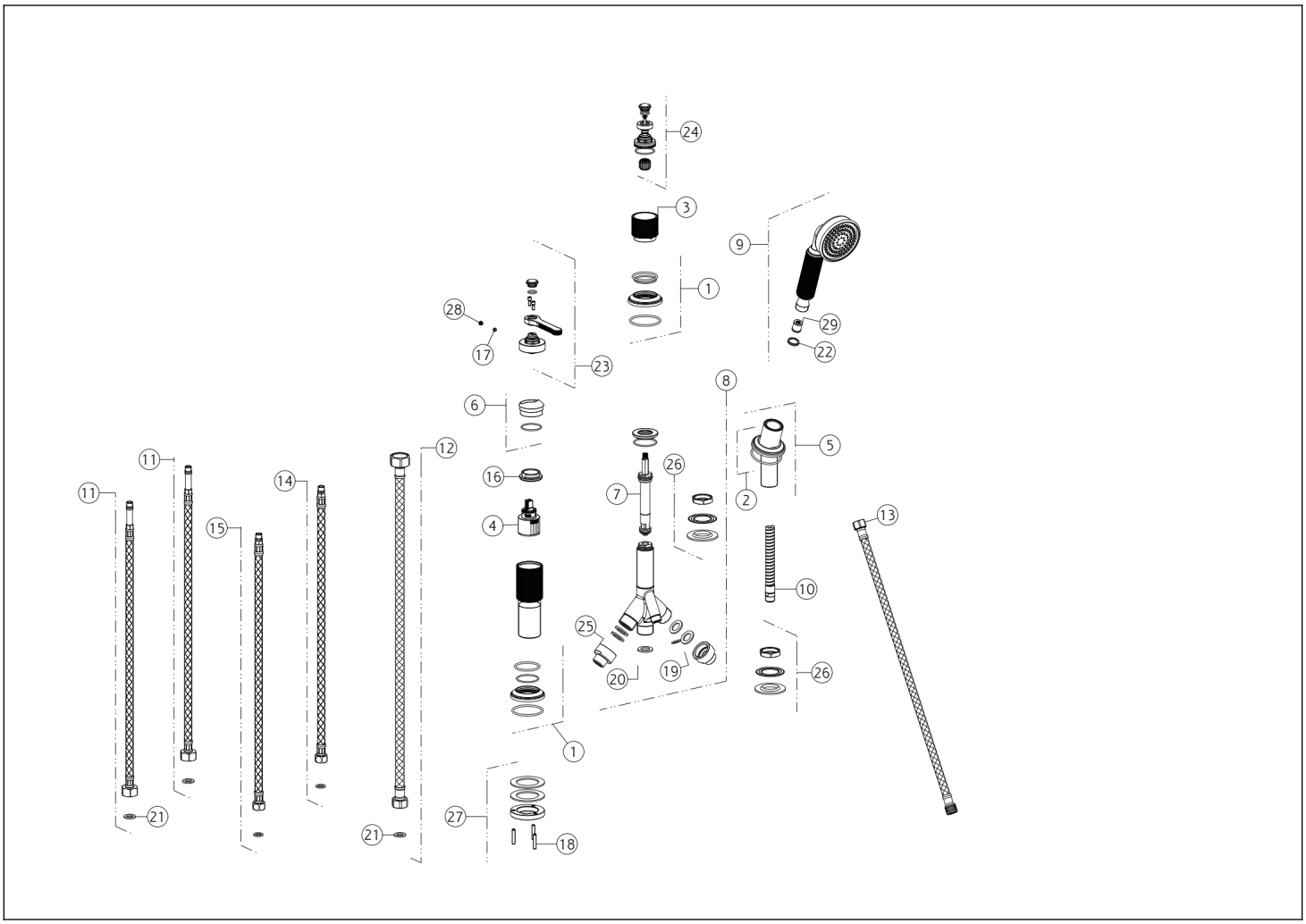

N°	Code	Description
1	SP03395	BASE
2	SP03422	BASE
3	SP03417	DOUILLE DE FINITION
4	SP01605	CARTOUCHE
5	SP03419	SUPPORT DE DOUCHE
6	SP03274	BAGUE DE FINITION
7	SP01160	INVERSEUR
8	SP01232	DÉVIATEUR DE TRACTION
9	PF65154	DOUCHETTE
10	PF01703	TUYAU
11	SP01203	TUYAU
12	SP01227	TUYAU
13	SP01228	TUYAU
14	SP00208	TUYAU D'ALIMENTATION BLU
15	SP00209	TUYAU D'ALIMENTATION ROUGE

N°	Code	Description
16	SP01731	BAGUE DE FIXATION
17	SP00137	VIS
18	SP02759	VIS
19	SP00064	JOINT
20	SP00154	JOINT
21	SP00210	JOINT
22	SP00243	JOINT
23	SP05144	MANCHE
24	SP03416	POMMEAU
25	SP01226	MAMELON
26	SP01222	KIT DE FIXATION
27	SP01801	KIT DE FIXATION
28	SP00002	COUVERCLE DE VIS
29	SP00900	RÉGULATEUR DE DÉBIT

Gessi S.p.A. Parco Gessi, 13037 Serravalle Sesia (Vercelli) Italie Tél. +39 0163 454111 Fax. +39 0163 453150 - www.gessi.com - gessi@gessi.it Conformément à la loi, le présent dessin ne peut être rendu public ni reproduit sans l'autorisation écrite de GESSI S.p.A. Copyright GESSI S.p.A.