GESSI

65049

GPF6504900000G000

VENTI20

Gültigkeitsdatum
≥ 02/2022



Securflex Schlauchdurchführung für Antikalk-Handbrause, ohne Rückholfeder. 1/2 Anschluss. Fliesenbankmontage. Passend nur für Handbrause. Rosette VENTI20. Flex-Ablaufschlauch 2,00m, DN 50 Anschluss, Rückstausicherung/Geruchsverschluss. Eigensicher gegen Rückfließen (DIN EN 1717). Diese deckt nur die Handbrause ab.

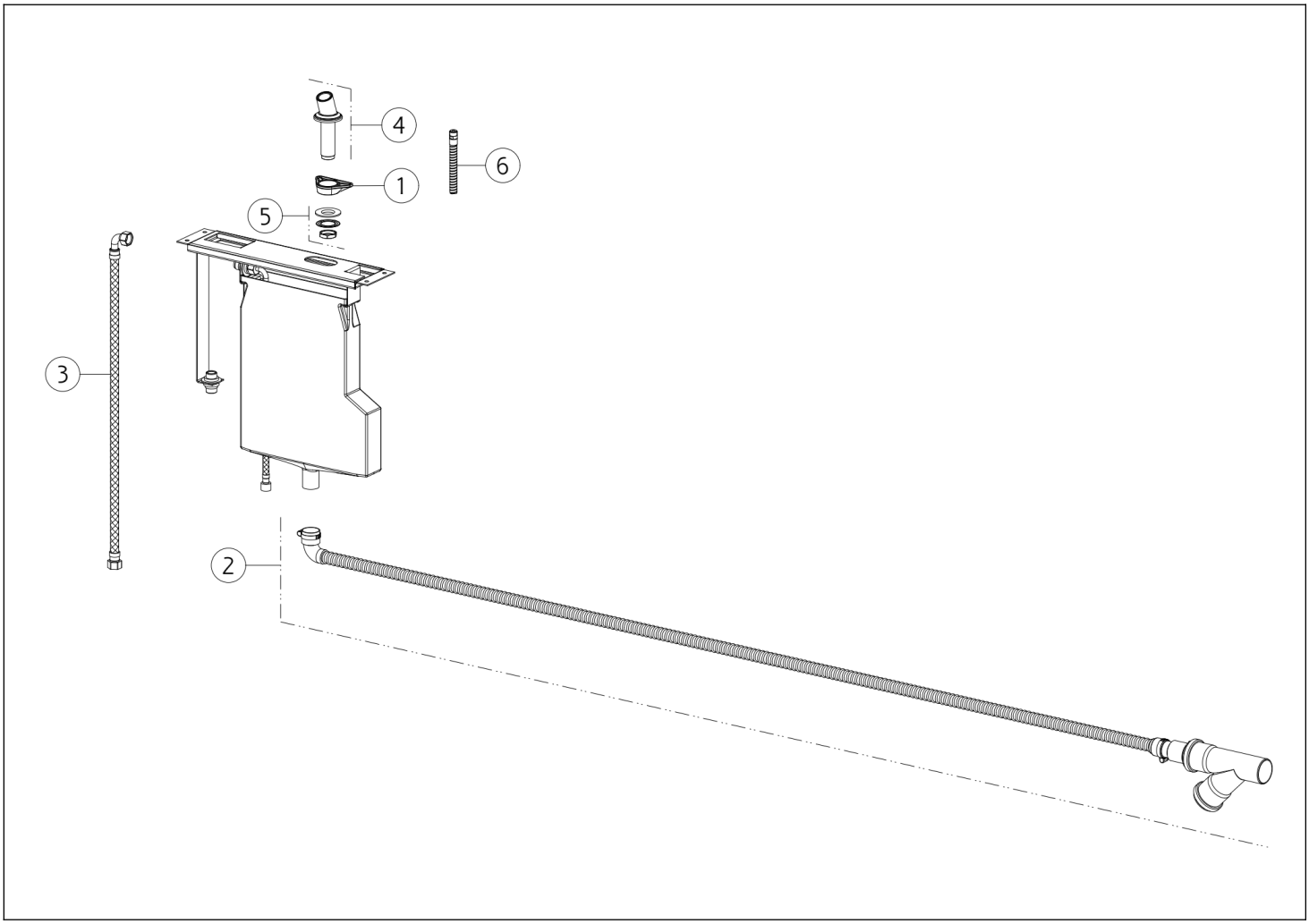

N°	Code	Beschreibung
1	SP00329	DREIECKIGER FLANSCH
2	SP00661	DRAINAGE-VORRICHTUNG
3	SP01305	SCHLAUCH

N°	Code	Beschreibung
4	SP04001	DUSCHHALTER
5	SP01222	BEFESTIGUNGSSATZ
6	SP01223	SCHLAUCH

Gessi S.p.A. Parco Gessi, 13037 Serravalle Sesia (Vercelli) Italien Tel. +39 0163 454111 Fax. +39 0163 453150 - www.gessi.com - gessi@gessi.it Die vorliegende Zeichnung darf ohne schriftliche Genehmigung der GESSI S.p.A. nicht veröffentlicht oder vervielfältigt werden. Copyright GESSI S.p.A.