GESSI

65049

GPF6504900000G000

VENTI20

date de validité
≥ 02/2022



Système de récupération eau pour flexible de douchette bain-douche,installation sur plan latéral à la bagnoire

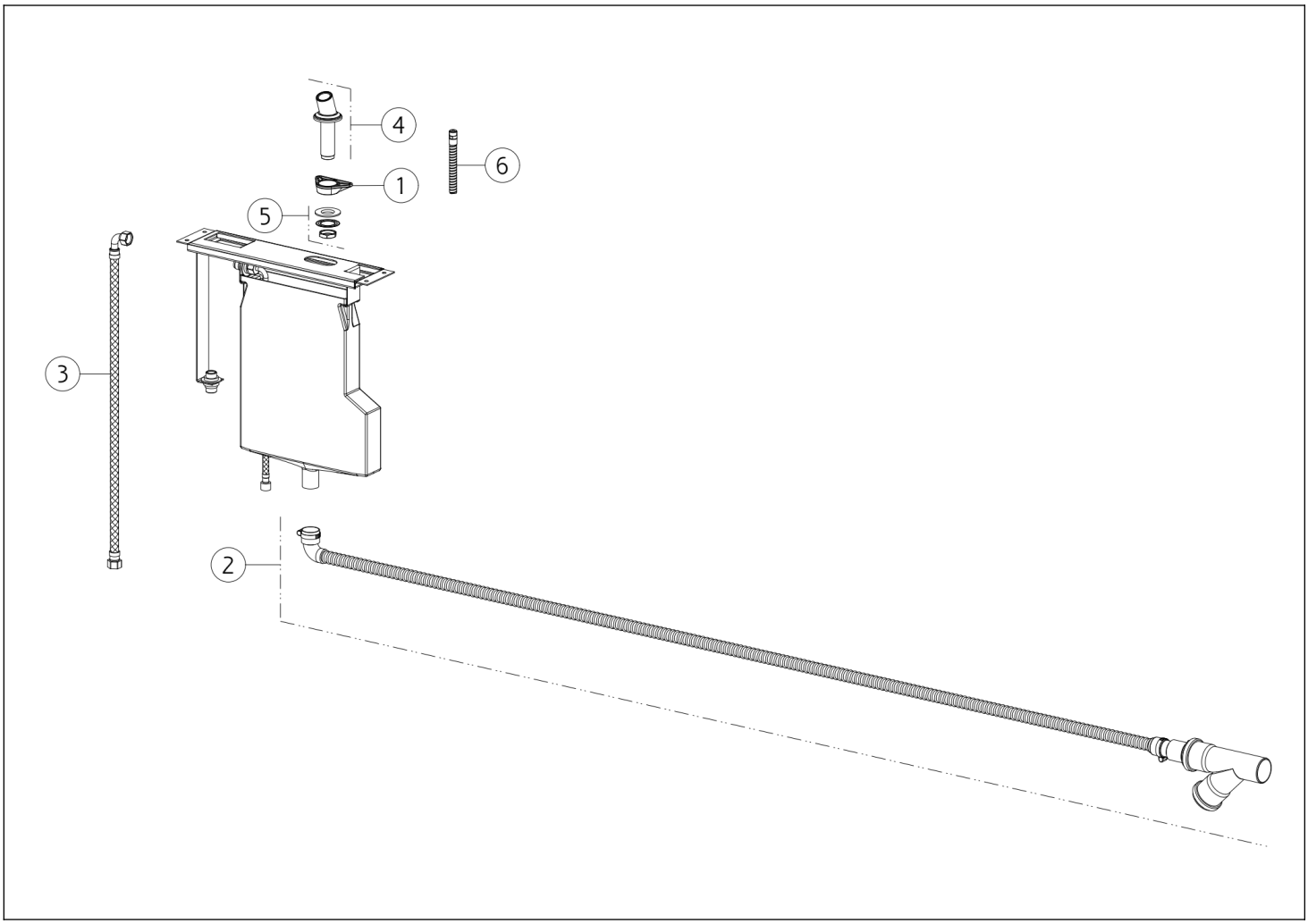

N°	Code	Description
1	SP00329	BRIDE TRIANGULAIRE
2	SP00661	DISPOSITIF DE DRAINAGE
3	SP01305	TUYAU

N°	Code	Description
4	SP04001	SUPPORT DE DOUCHE
5	SP01222	KIT DE FIXATION
6	SP01223	TUYAU

 Conformément à la loi, le présent dessin ne peut être rendu public ni reproduit sans l'autorisation écrite de GESSI S.p.A. Copyright GESSI S.p.A.