GESSI

65050

GPF6505000000G000

VENTI20

date de validité
≥ 07/2022



Système de récupération eau pour flexible de douchette bain-douche,installation sur plan de bagnoire

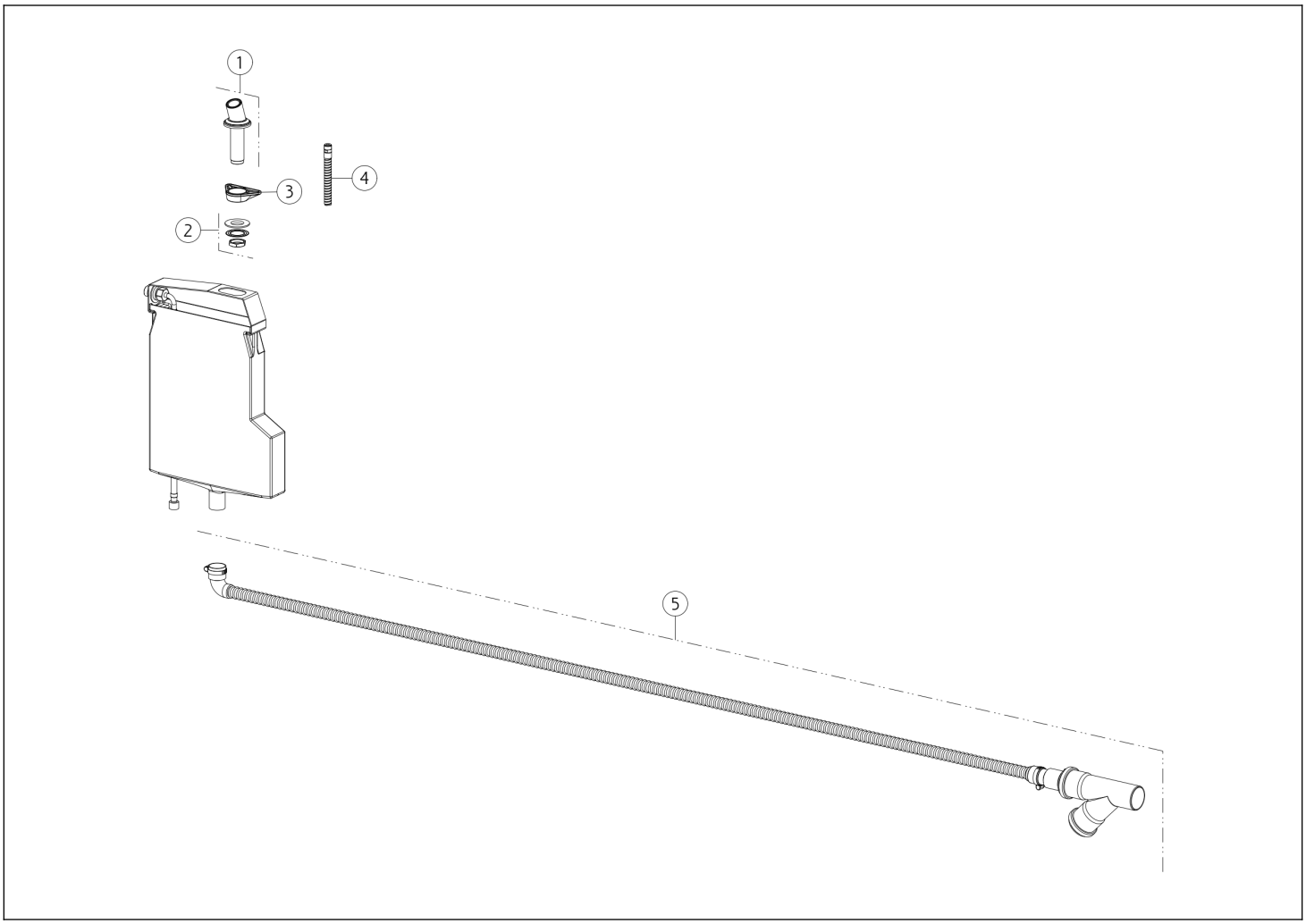

N°	Code	Description
1	SP04001	SUPPORT DE DOUCHE
2	SP01222	KIT DE FIXATION
3	SP00329	BRIDE TRIANGULAIRE

N°	Code	Description
4	SP01224	TUYAU
5	SP00661	DISPOSITIF DE DRAINAGE

Gessi S.p.A. Parco Gessi, 13037 Serravalle Sesia (Vercelli) Italie Tél. +39 0163 454111 Fax. +39 0163 453150 - www.gessi.com - gessi@gessi.it Conformément à la loi, le présent dessin ne peut être rendu public ni reproduit sans l'autorisation écrite de GESSI S.p.A. Copyright GESSI S.p.A.