GESSI

65088

GPF6508800000G000

VENTI20

Gültigkeitsdatum
≥ 08/2021



Fertigmontageset Waschtisch-Einhebelmischer mit Auslauf (immer links), einzelnen Rosetten D65mm und ohne Ablaufgarnitur. Wandmontage. Ausladung 243mm.

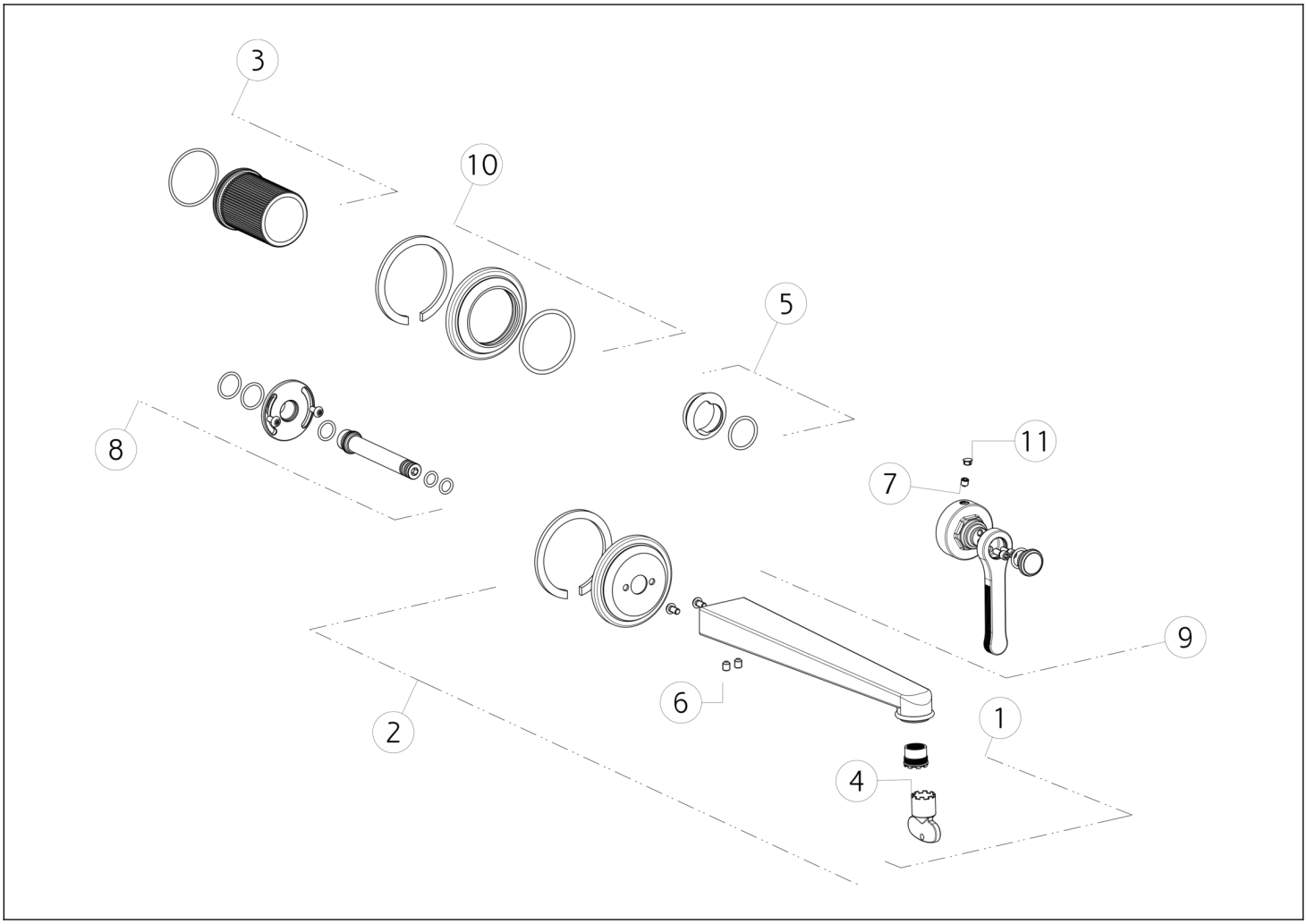

N°	Code	Beschreibung
1	SP01608	BELÜFTER
2	SP03398	KOMPLETTER AUSLAUF
3	SP03400	FINISHING-BUCHSE
4	SP00504	SPEZIALWERKZEUG
5	SP03373	FERTIGSTELLUNG RINGMUTTER
6	SP00284	SCHRAUBE

N°	Code	Beschreibung
7	SP00610	SCHRAUBE
8	SP03397	GEMEINSAM
9	SP03375	GRIFF
10	SP03399	DECKEL
11	SP00002	SCHRAUBENABDECKUNG

Gessi S.p.A. Parco Gessi, 13037 Serravalle Sesia (Vercelli) Italien Tel. +39 0163 454111 Fax. +39 0163 453150 - www.gessi.com - gessi@gessi.it Die vorliegende Zeichnung darf ohne schriftliche Genehmigung der GESSI S.p.A. nicht veröffentlicht oder vervielfältigt werden. Copyright GESSI S.p.A.