GESSI

65088

GPF6508800000G000

VENTI20

date de validité
≥ 08/2021



Partie apparente mitigeur lavabo mural avec bec long sans vidage

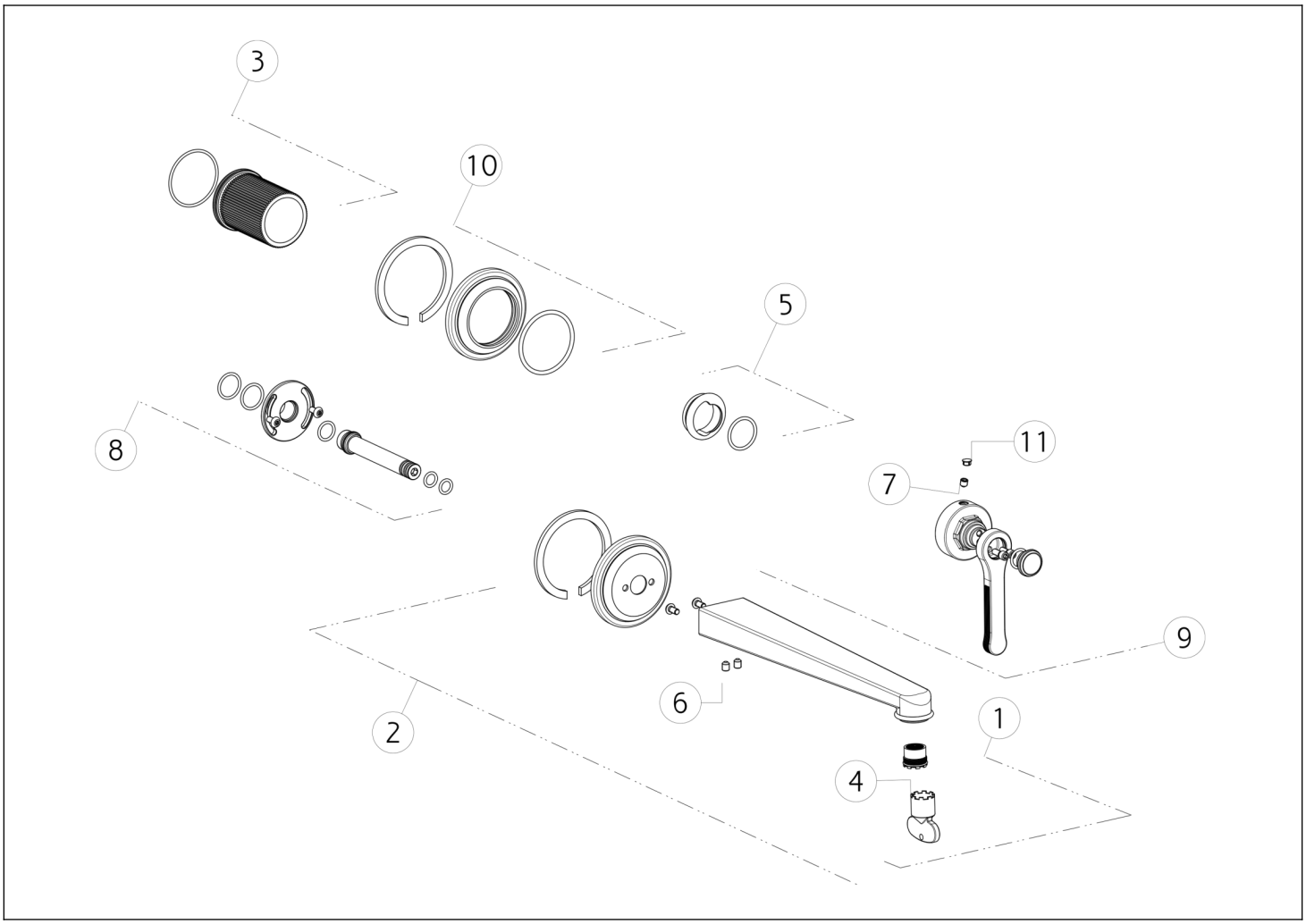

N°	Code	Description
1	SP01608	AÉRATEUR
2	SP03398	BEC COMPLET
3	SP03400	DOUILLE DE FINITION
4	SP00504	OUTIL SPÉCIAL
5	SP03373	BAGUE DE FINITION
6	SP00284	VIS

N°	Code	Description
7	SP00610	VIS
8	SP03397	ARTICULATION
9	SP03375	MANCHE
10	SP03399	COUVRIR
11	SP00002	COUVERCLE DE VIS

Gessi S.p.A. Parco Gessi, 13037 Serravalle Sesia (Vercelli) Italie Tél. +39 0163 454111 Fax. +39 0163 453150 - www.gessi.com - gessi@gessi.it Conformément à la loi, le présent dessin ne peut être rendu public ni reproduit sans l'autorisation écrite de GESSI S.p.A. Copyright GESSI S.p.A.