GESSI

65100

GPF6510000000G000

VENTI20

Gültigkeitsdatum
≥ 01/2022



Waschtisch-Einhebelmischer für separaten Auslauf, ohne Ablaufgarnitur. 3/8 Anschluss. Tischmontage.

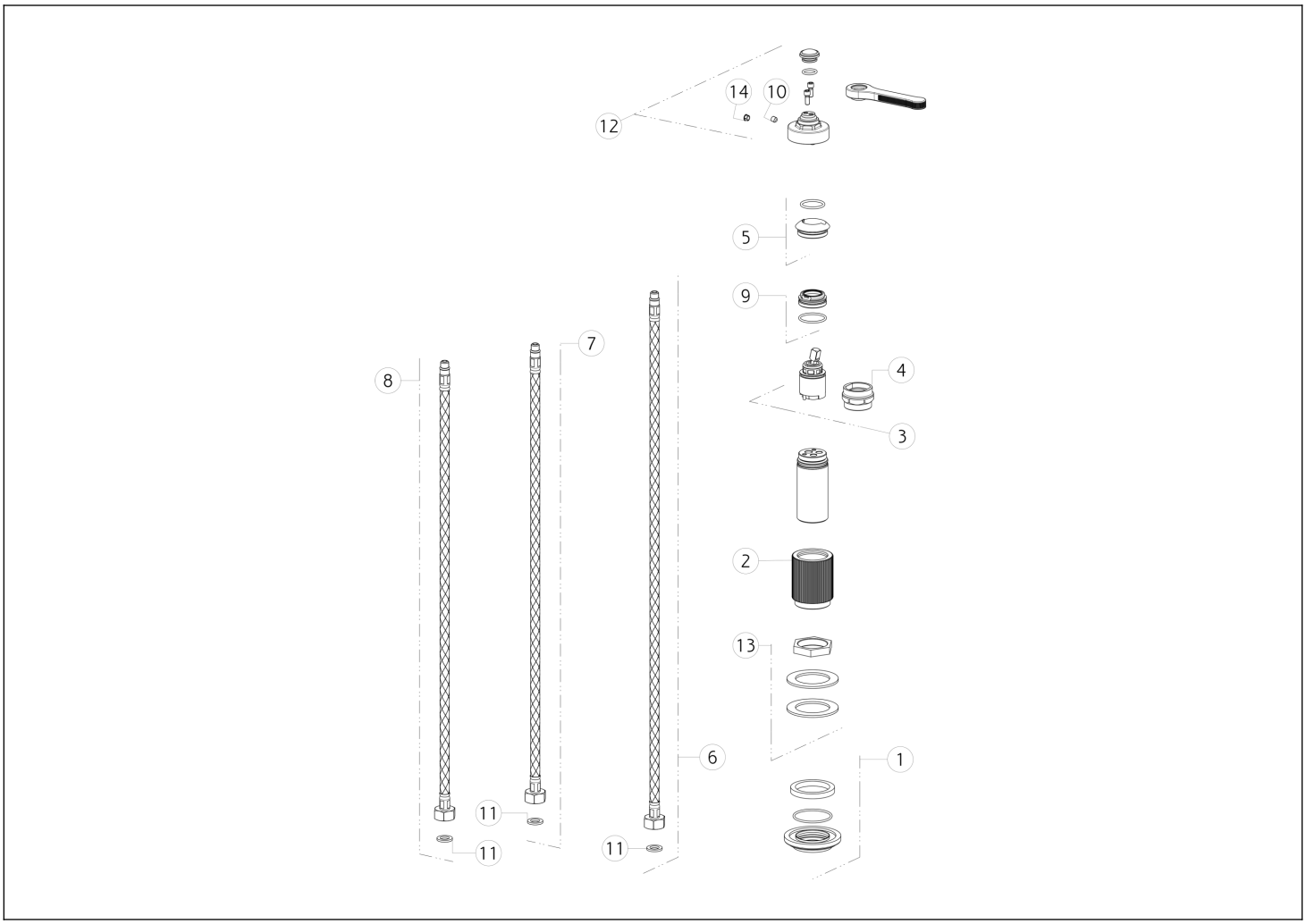

N°	Code	Beschreibung
1	SP03371	BASIS
2	SP03396	BUCHSE FÜR PATRONENGEHÄUSE
3	SP01277	PATRONE
4	SP00216	SPEZIALWERKZEUG
5	SP03373	FERTIGSTELLUNG RINGMUTTER
6	SP02916	SCHLAUCH
7	SP01284	BLU ZULAUFSCHLAUCH

N°	Code	Beschreibung
8	SP01285	ROTER ZULAUFSCHLAUCH
9	SP01278	BEFESTIGUNGSRINGMUTTER
10	SP00610	SCHRAUBE
11	SP00064	DICHTUNG
12	SP03375	GRIFF
13	SP03313	BEFESTIGUNGSSATZ
14	SP00002	SCHRAUBENABDECKUNG

Gessi S.p.A. Parco Gessi, 13037 Serravalle Sesia (Vercelli) Italien Tel. +39 0163 454111 Fax. +39 0163 453150 - www.gessi.com - gessi@gessi.it Die vorliegende Zeichnung darf ohne schriftliche Genehmigung der GESSI S.p.A. nicht veröffentlicht oder vervielfältigt werden. Copyright GESSI S.p.A.