GESSI

65101

GPF6510100000G000

VENTI20

Gültigkeitsdatum
≥ 04/2022



Waschtisch-Auslauf für separaten Einhebelmischer oder Sensor. Ausladung 243mm (nachträglich nicht kürzbar). 1/2 Anschluss. Wandmontage.

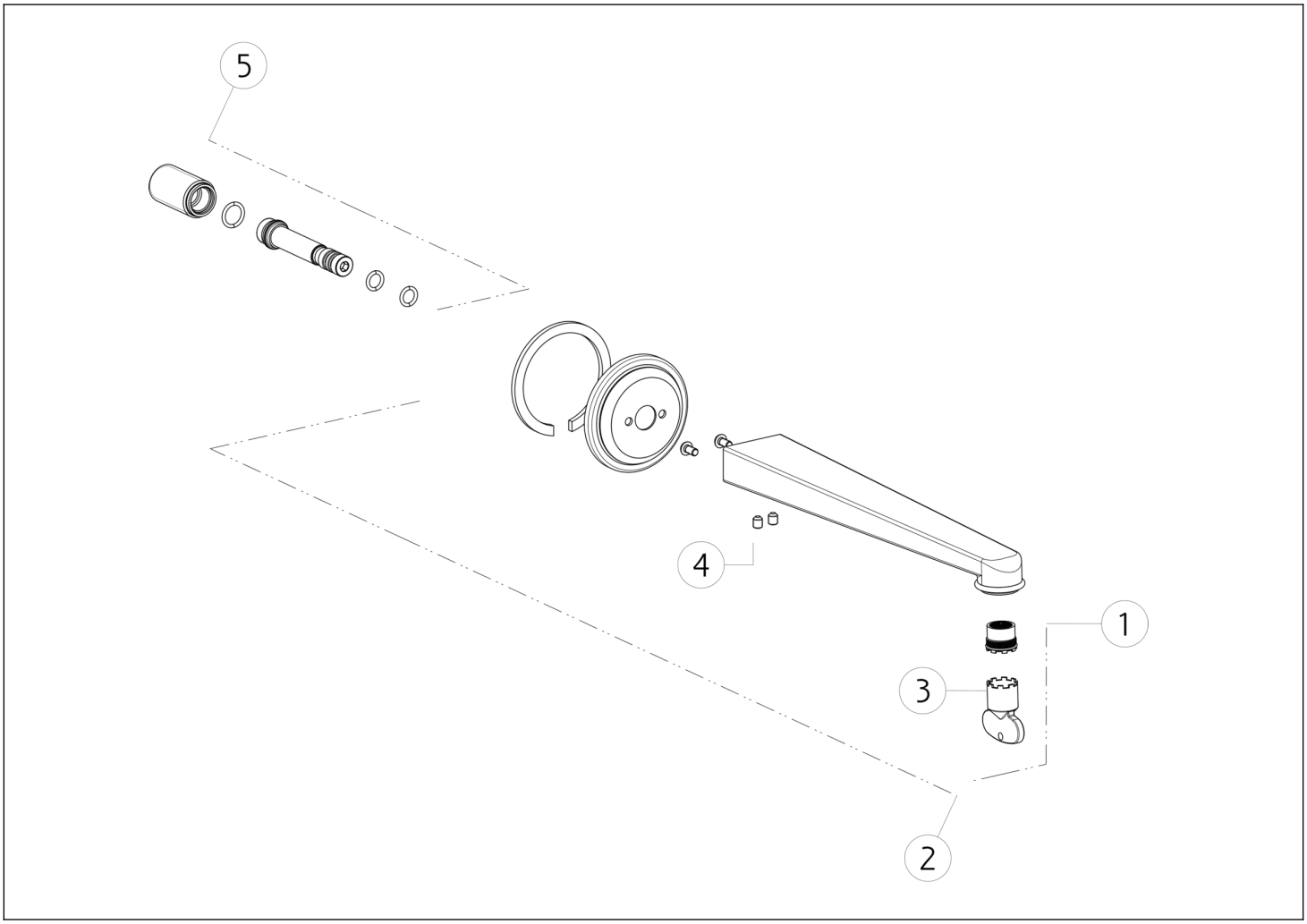

N°	Code	Beschreibung
1	SP01608	BELÜFTER
2	SP03398	KOMPLETTER AUSLAUF
3	SP00504	SPEZIALWERKZEUG

N°	Code	Beschreibung
4	SP00284	SCHRAUBE
5	SP03283	GEMEINSAM

 Die vorliegende Zeichnung darf ohne schriftliche Genehmigung der GESSI S.p.A. nicht veröffentlicht oder vervielfältigt werden. Copyright GESSI S.p.A.