GESSI

65102

GPF6510200000G000

VENTI20

date de validité
≥ 06/2022



Bec de lavabo mural moyen

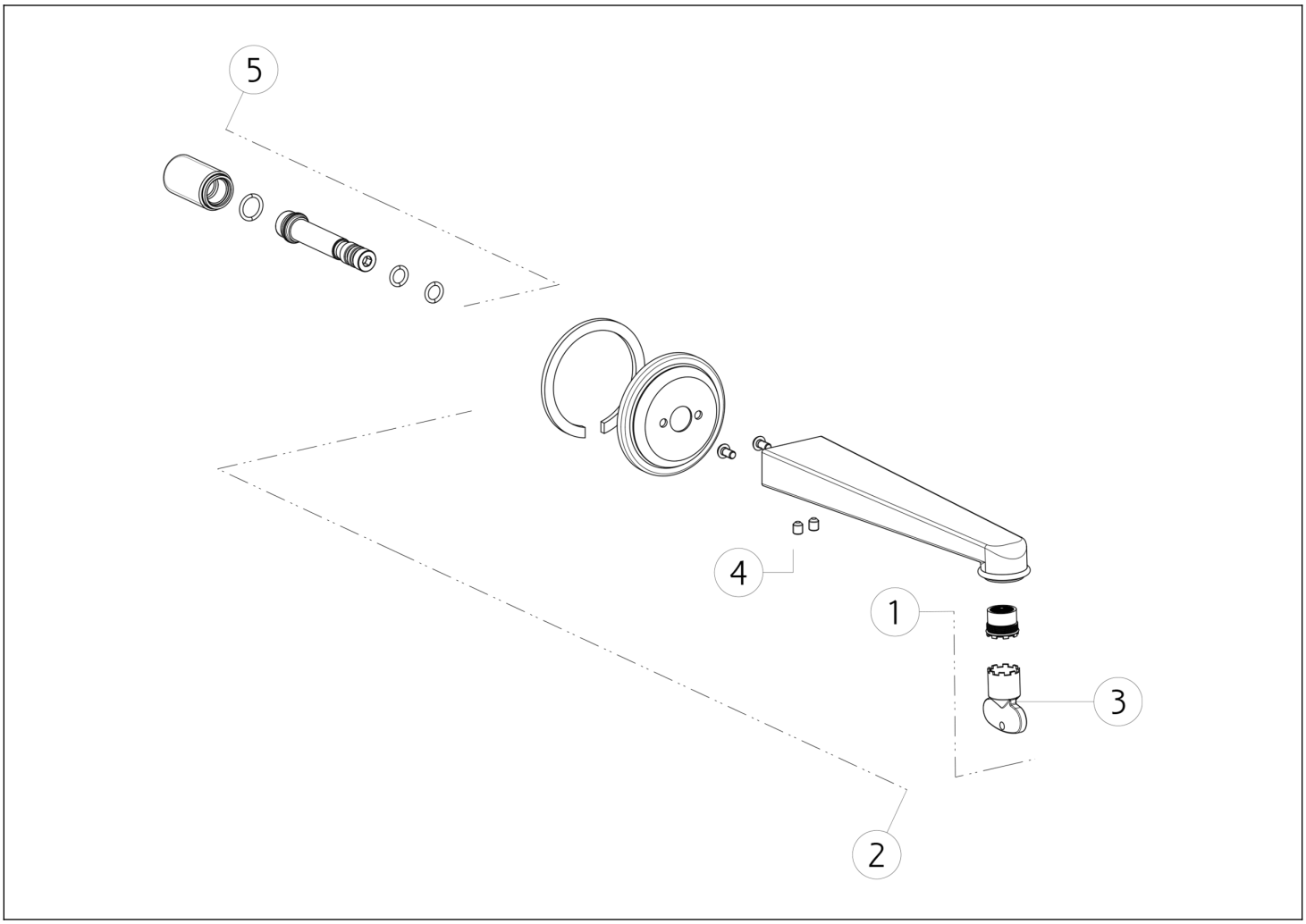

N°	Code	Description
1	SP01608	AÉRATEUR
2	SP03401	BEC COMPLET
3	SP00504	OUTIL SPÉCIAL

N°	Code	Description
4	SP00284	VIS
5	SP03283	ARTICULATION

Gessi S.p.A. Parco Gessi, 13037 Serravalle Sesia (Vercelli) Italie Tél. +39 0163 454111 Fax. +39 0163 453150 - www.gessi.com - gessi@gessi.it Conformément à la loi, le présent dessin ne peut être rendu public ni reproduit sans l'autorisation écrite de GESSI S.p.A. Copyright GESSI S.p.A.