GESSI

65109

GPF6510900000G000

VENTI20

date de validité
≥ 02/2022



Partie apparente pour commande séparée lavabo/douche mural une sortie

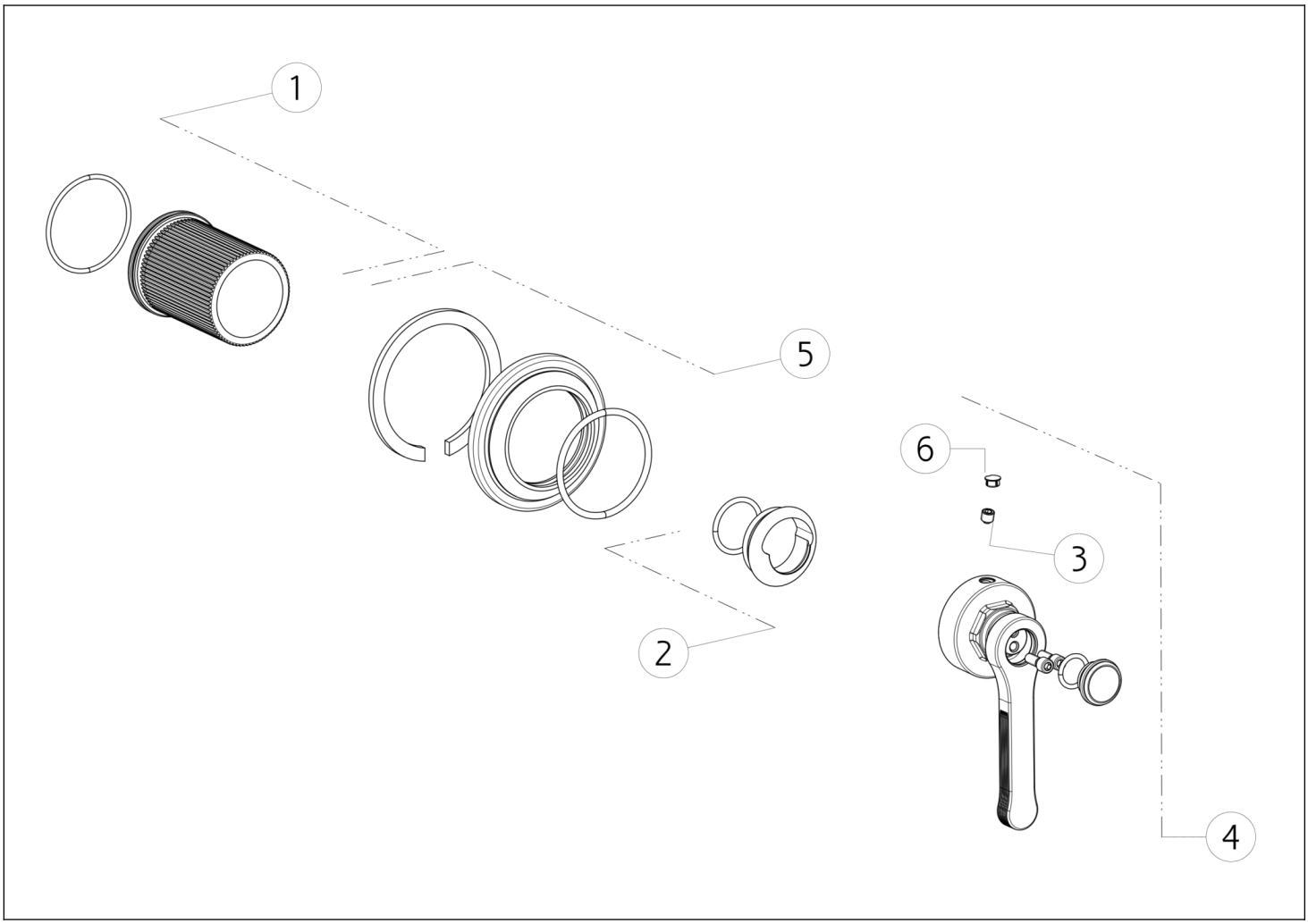

N°	Code	Description
1	SP03400	DOUILLE DE FINITION
2	SP03373	BAGUE DE FINITION
3	SP00610	VIS

N°	Code	Description
4	SP03375	MANCHE
5	SP03399	COUVRIR
6	SP00002	COUVERCLE DE VIS

Gessi S.p.A. Parco Gessi, 13037 Serravalle Sesia (Vercelli) Italie Tél. +39 0163 454111 Fax. +39 0163 453150 - www.gessi.com - gessi@gessi.it Conformément à la loi, le présent dessin ne peut être rendu public ni reproduit sans l'autorisation écrite de GESSI S.p.A. Copyright GESSI S.p.A.