GESSI

65113

GPF6511300000G000

VENTI20

Gültigkeitsdatum
≥ 09/2021



Aufputz-Wannenarmatur mit Auslauf, Umsteller, Schlauch 1,50m, Brausehalter und Antikalk-Handbrause. 2-Wege automatischer Umsteller zum Ziehen: erster Ausgang Auslauf, zweiter Ausgang nach Umstellung Handbrause. Wandmontage. Ausladung 220mm. Eigensichere Handbrause aus Metall. Schlauch in Farbe, außer bei Oberfläche 713/187/845 ist der Schlauch schwarz, Überwürfe immer in Farbe.

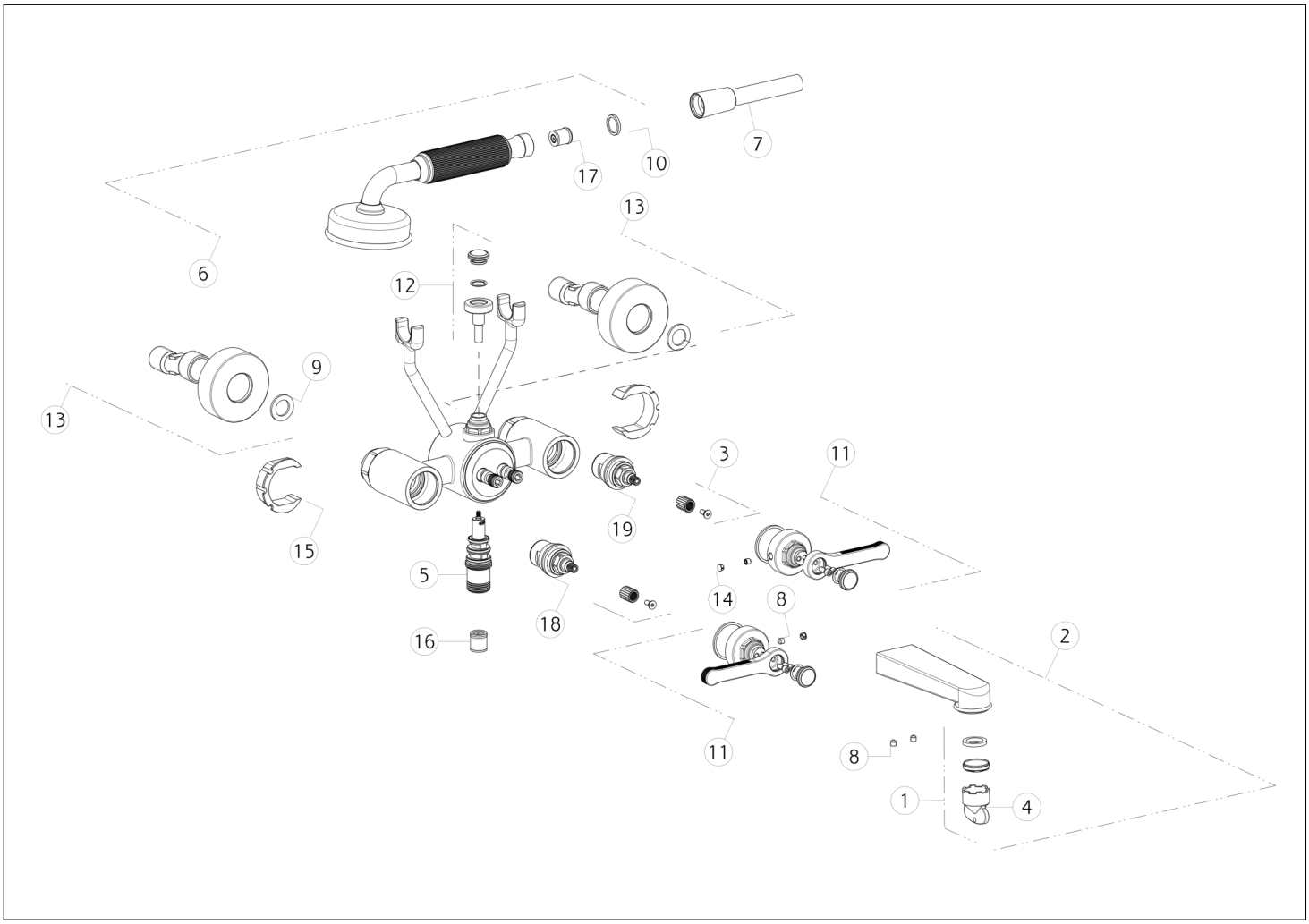

N°	Code	Beschreibung
1	SP00149	KOMPLETTER BELÜFTER
2	SP03382	KOMPLETTER AUSLAUF
3	SP03240	BUSCH
4	SP00151	SPEZIALWERKZEUG
5	SP01120	UMSTELLUNG
6	PF65154	HANDBRAUSE
7	PF01637	SCHLAUCH
8	SP00610	SCHRAUBE
9	SP00154	DICHTUNG
10	SP00243	DICHTUNG

N°	Code	Beschreibung
11	SP03388	GRIFF
12	SP03411	KNOPF
13	SP02070	DECKEL
14	SP00002	SCHRAUBENABDECKUNG
15	SP03392	SCHUTZSTECKER
16	SP00014	RÜCKSCHLAGVENTIL
17	SP00900	STRÖMUNGS-REGULATOR
18	SP01934	KOPFVENTIL
19	SP02291	KOPFVENTIL

 Die vorliegende Zeichnung darf ohne schriftliche Genehmigung der GESSI S.p.A. nicht veröffentlicht oder vervielfältigt werden. Copyright GESSI S.p.A.