GESSI

65115

GPF6511500000G000

VENTI20

date de validité
≥ 09/2021



Mélangeur baignoire avec inverseur, flexibles de raccordement 1,50m et douchette anticalcaire, avec support fixe.

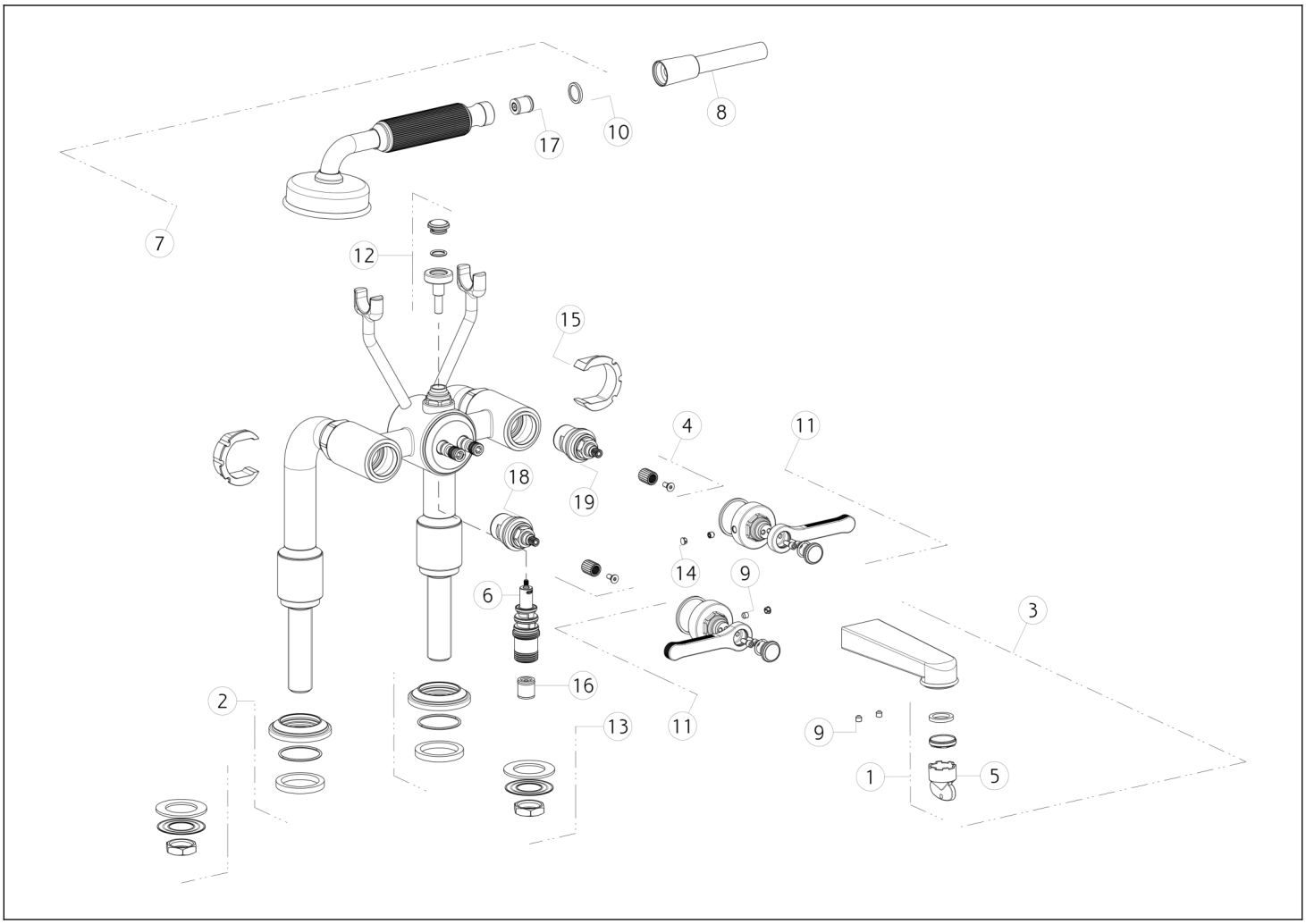

N°	Code	Description
1	SP00149	AÉRATEUR COMPLET
2	SP03371	BASE
3	SP03382	BEC COMPLET
4	SP03240	BUISSON
5	SP00151	OUTIL SPÉCIAL
6	SP01120	INVERSEUR
7	PF65154	DOUCHETTE
8	PF01637	TUYAU
9	SP00610	VIS
10	SP00243	JOINT

N°	Code	Description
11	SP03388	MANCHE
12	SP03411	POMMEAU
13	SP01720	KIT DE FIXATION
14	SP00002	COUVERCLE DE VIS
15	SP03392	PRISE DE PROTECTION
16	SP00014	CLAPET ANTI-RETOUR
17	SP00900	RÉGULATEUR DE DÉBIT
18	SP01934	SOUPAPE DE TÊTE
19	SP02291	SOUPAPE DE TÊTE

Gessi S.p.A. Parco Gessi, 13037 Serravalle Sesia (Vercelli) Italie Tél. +39 0163 454111 Fax. +39 0163 453150 - www.gessi.com - gessi@gessi.it Conformément à la loi, le présent dessin ne peut être rendu public ni reproduit sans l'autorisation écrite de GESSI S.p.A. Copyright GESSI S.p.A.