GESSI

65127

GPF6512700000G000

VENTI20

date de validité
≥ 10/2021



Support douchette avec douchette anticacaire et flexibles 1,5m

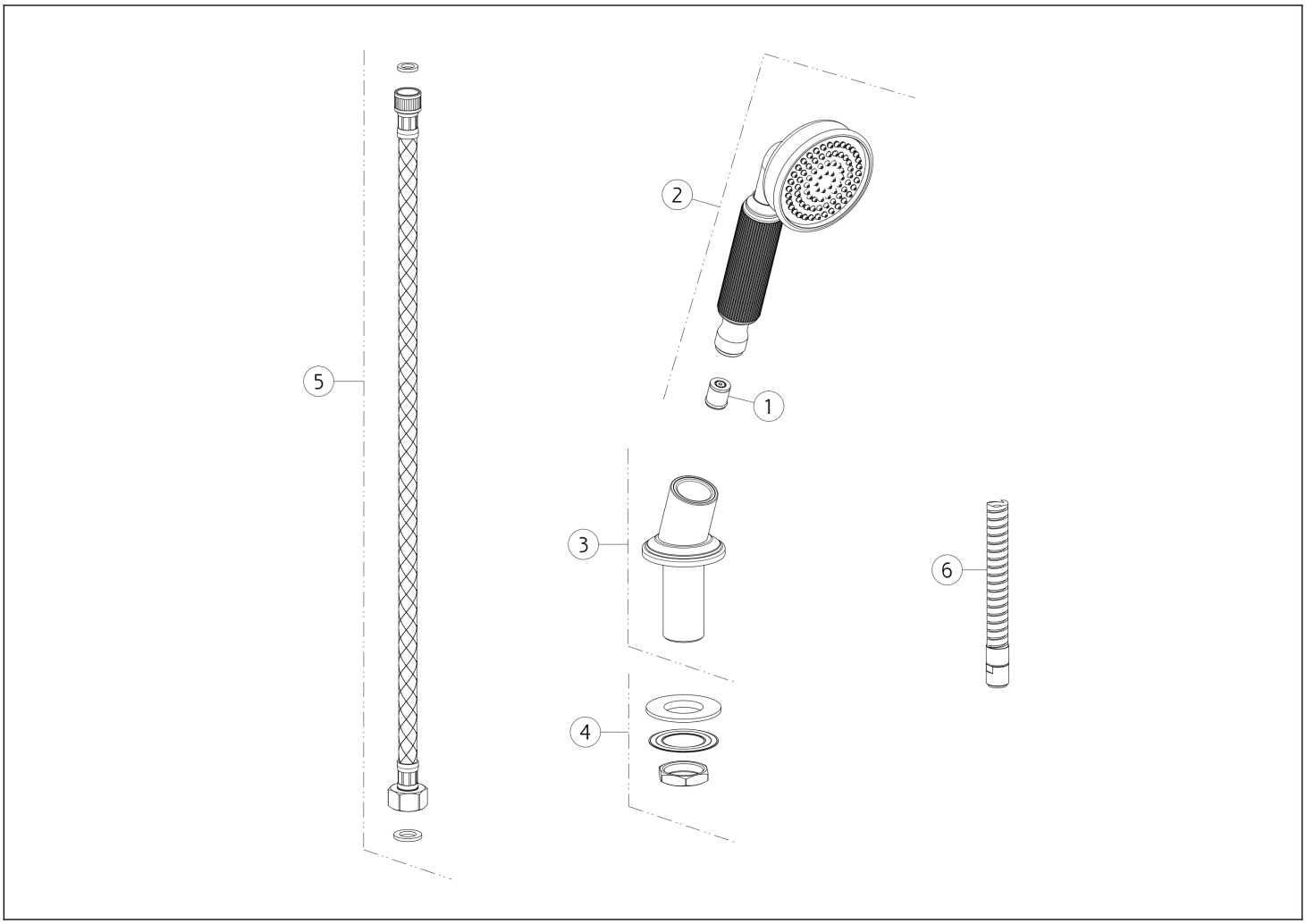

N°	Code	Description
1	SP00900	RÉGULATEUR DE DÉBIT
2	PF65154	DOUCHETTE
3	SP03419	SUPPORT DE DOUCHE

N°	Code	Description
4	SP01222	KIT DE FIXATION
5	SP01223	TUYAU
6	SP01224	TUYAU

 Conformément à la loi, le présent dessin ne peut être rendu public ni reproduit sans l'autorisation écrite de GESSI S.p.A. Copyright GESSI S.p.A.