GESSI

65137

GPF6513700000G000

VENTI20

data di validità
≥ 08/2021



Parte esterna miscelatore termostatico doccia a parete 3 vie

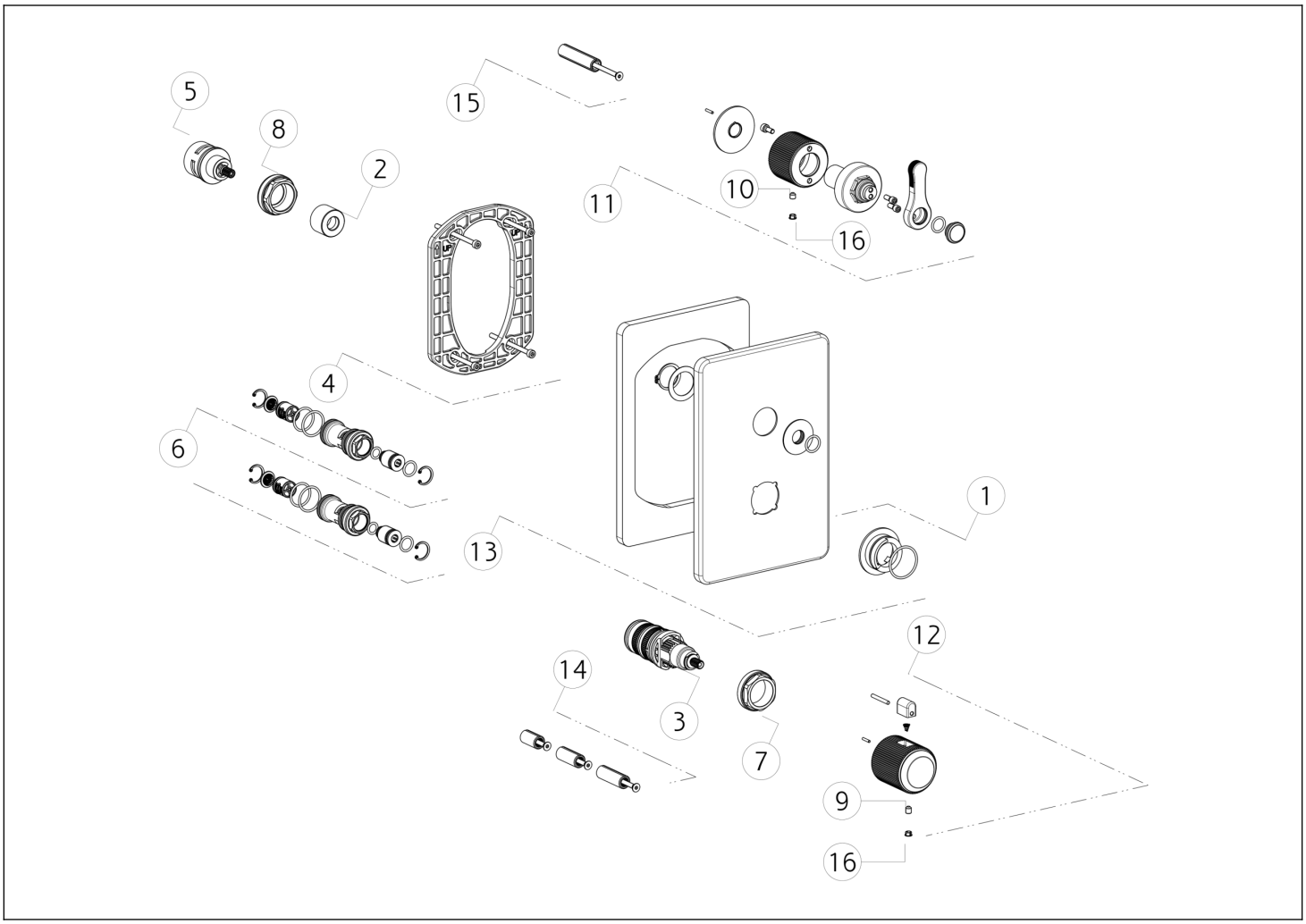

N°	Codice	Descrizione
1	SP01739	ANELLO INDICATORE
2	SP03211	BOCCOLA
3	SP01936	CARTUCCIA TERMOSTATICA
4	SP01868	CONTROPIASTRA
5	SP01794	DEVIATORE
6	SP01942	FILTRO
7	SP01941	GHIERA SERRAGGIO CARTUCCIA
8	SP01945	GHIERA SERRAGGIO CARTUCCIA

N°	Codice	Descrizione
9	SP00284	GRANO
10	SP00610	GRANO
11	SP03452	MANIGLIA
12	SP03541	MANIGLIA
13	SP02456	PIASTRA IN FINITURA
14	SP01940	PROLUNGA
15	SP01946	PROLUNGA
16	SP00002	TAPPINO COPRI GRANO

 Il presente disegno a termine di legge non puo' essere reso pubblico o riprodotto senza l'autorizzazione scritta della GESSI S.p.A. copyright GESSI S.p.A.