GESSI

65141

GPF6514100000G000

VENTI20

fecha de validez
≥ 01/2022



Barra deslizante completa con teleducha antical, flexible de1,50 m y toma de agua

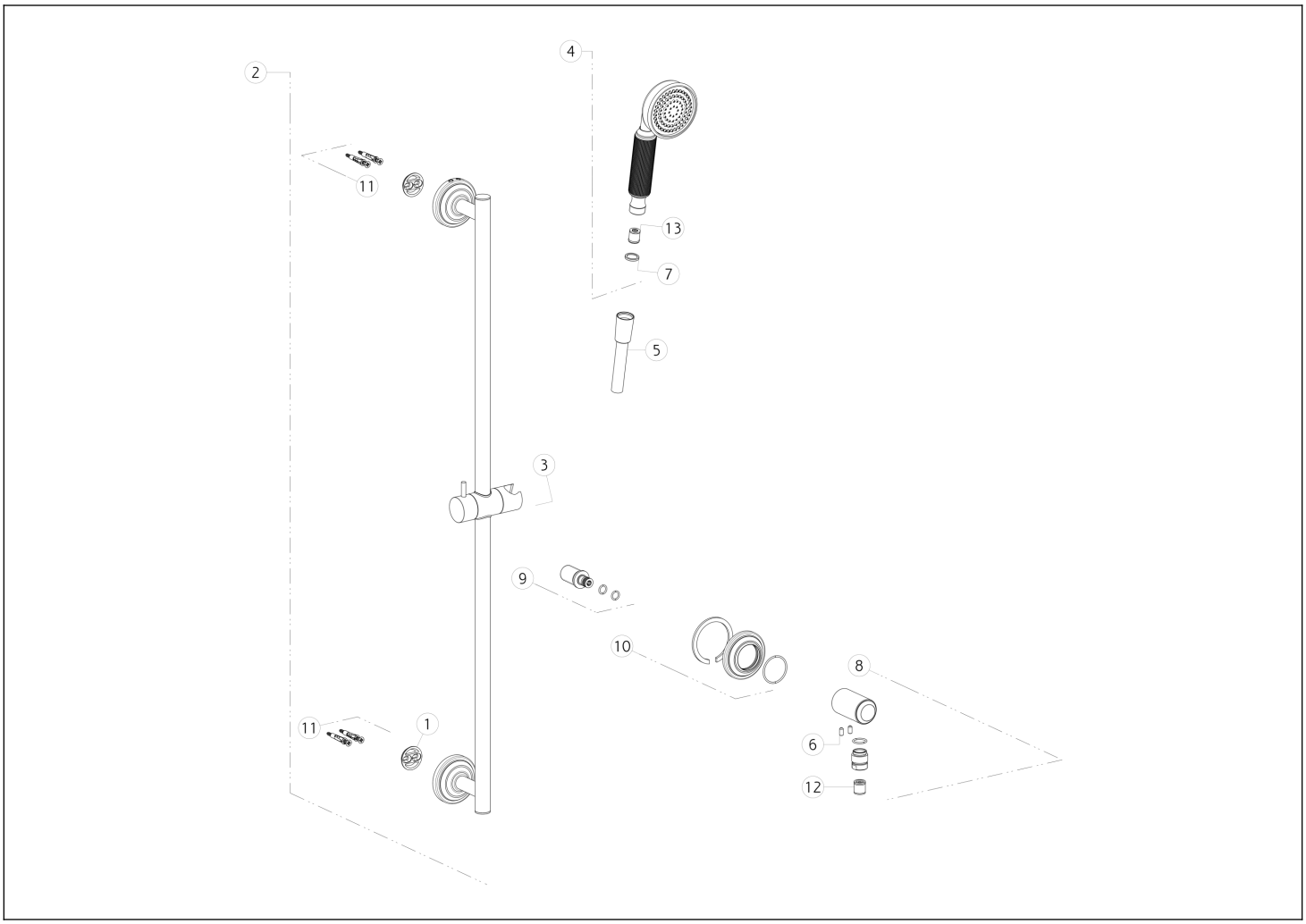

N°	Código	Descripción
1	SP00043	ANILLO DE FIJACIÓN
2	SP03561	CARRIL DESLIZANTE
3	SP02430	SOPORTE DESLIZANTE
4	PF65154	DUCHA DE MANO
5	PF01637	MANGUERA
6	SP01352	TORNILLO
7	SP00243	JUNTA

N°	Código	Descripción
8	SP03466	CONEXIÓN SALIDA DE AGUA
9	SP01816	PEZÓN
10	SP03424	CUBRIR
11	SP00031	SET DE FIJACIÓN
12	SP00014	VÁLVULA ANTIRRETORNO
13	SP00900	REGULADOR DE FLUJO

Gessi S.p.A. Parco Gessi, 13037 Serravalle Sesia (Vercelli) Italia Tel. +39 0163 454111 Fax. +39 0163 453150 - www.gessi.com - gessi@gessi.it El presente diseño, de conformidad con la legislación vigente, no puede hacerse público ni reproducirse sin la autorización por escrito de GESSI S.p.A. Copyright GESSI S.p.A.