GESSI

65143

GPF6514300000G000

VENTI20

date de validité
≥ 07/2022



Barre de douche complète avec douchette anticalcaire, flexibles 1,50 m

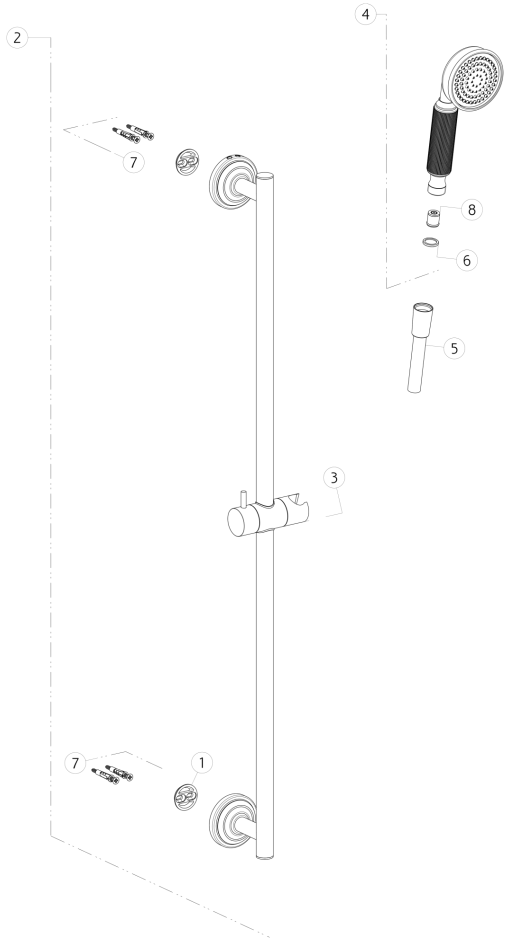

N°	Code	Description
1	SP00043	ANNEAU DE FIXATION
2	SP03561	RAIL COULISSANT
3	SP02430	SUPPORT COULISSANT
4	PF65154	DOUCHETTE

N°	Code	Description
5	PF01637	TUYAU
6	SP00243	JOINT
7	SP00031	KIT DE FIXATION
8	SP00900	RÉGULATEUR DE DÉBIT

 Conformément à la loi, le présent dessin ne peut être rendu public ni reproduit sans l'autorisation écrite de GESSI S.p.A. Copyright GESSI S.p.A.