GESSI

65153

GPF6515300000G000

VENTI20

date de validité
≥ 10/2021



Pomme de douche orientable anticalcaire avec bras au plafond.

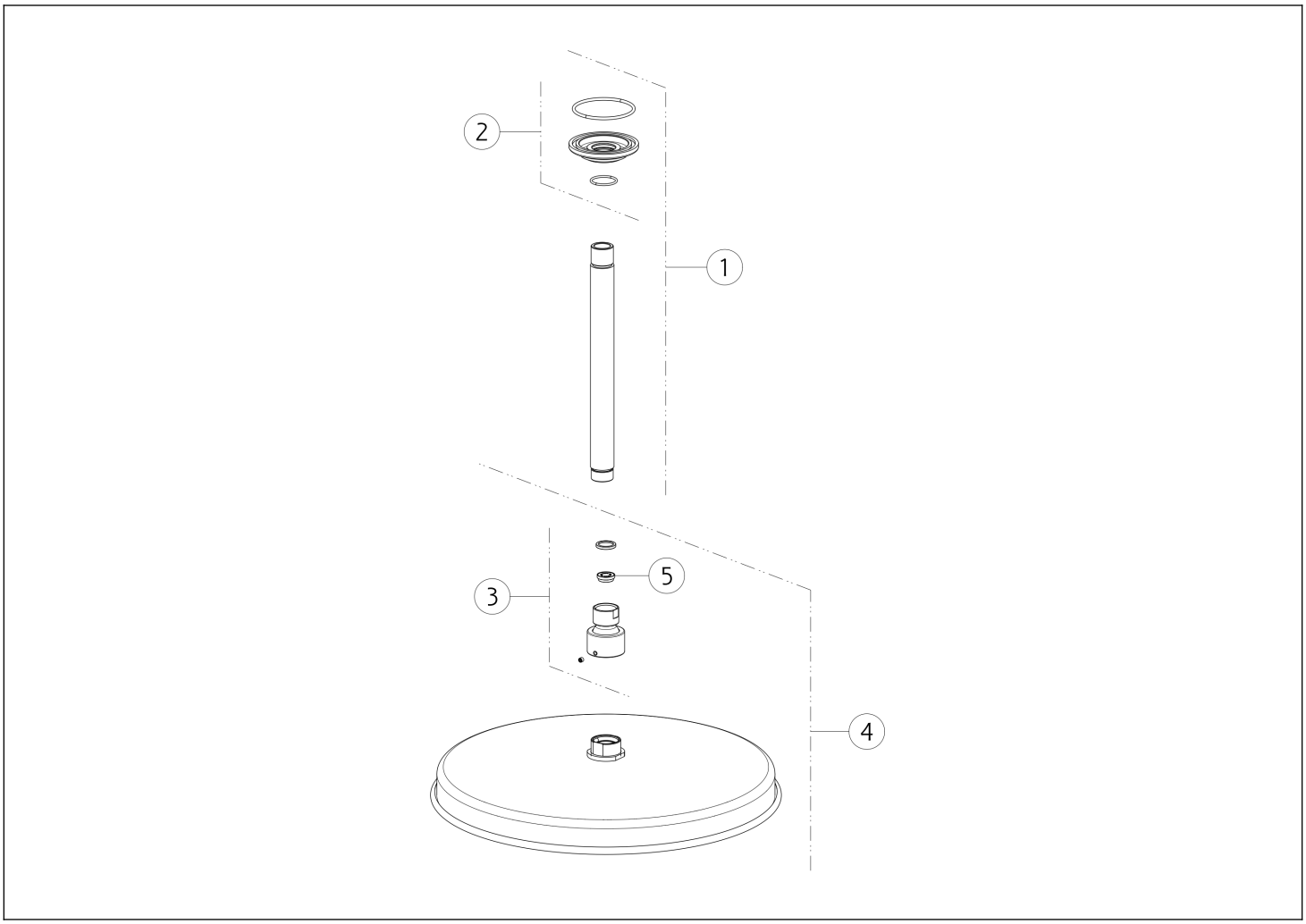

N°	Code	Description
1	SP03437	BRAS DE DOUCHE
2	SP03406	ROSACE
3	SP00244	ARTICULATION

N°	Code	Description
4	SP03562	POMMEAU DE DOUCHE
5	SP02191	VANNE LIMITEUSE DE DÉBIT

Gessi S.p.A. Parco Gessi, 13037 Serravalle Sesia (Vercelli) Italie Tél. +39 0163 454111 Fax. +39 0163 453150 - www.gessi.com - gessi@gessi.it Conformément à la loi, le présent dessin ne peut être rendu public ni reproduit sans l'autorisation écrite de GESSI S.p.A. Copyright GESSI S.p.A.