GESSI

# 65156

GPF6515600000G000

# VENTI20

fecha de validez
≥ 06/2026



Rociador orientable de pared

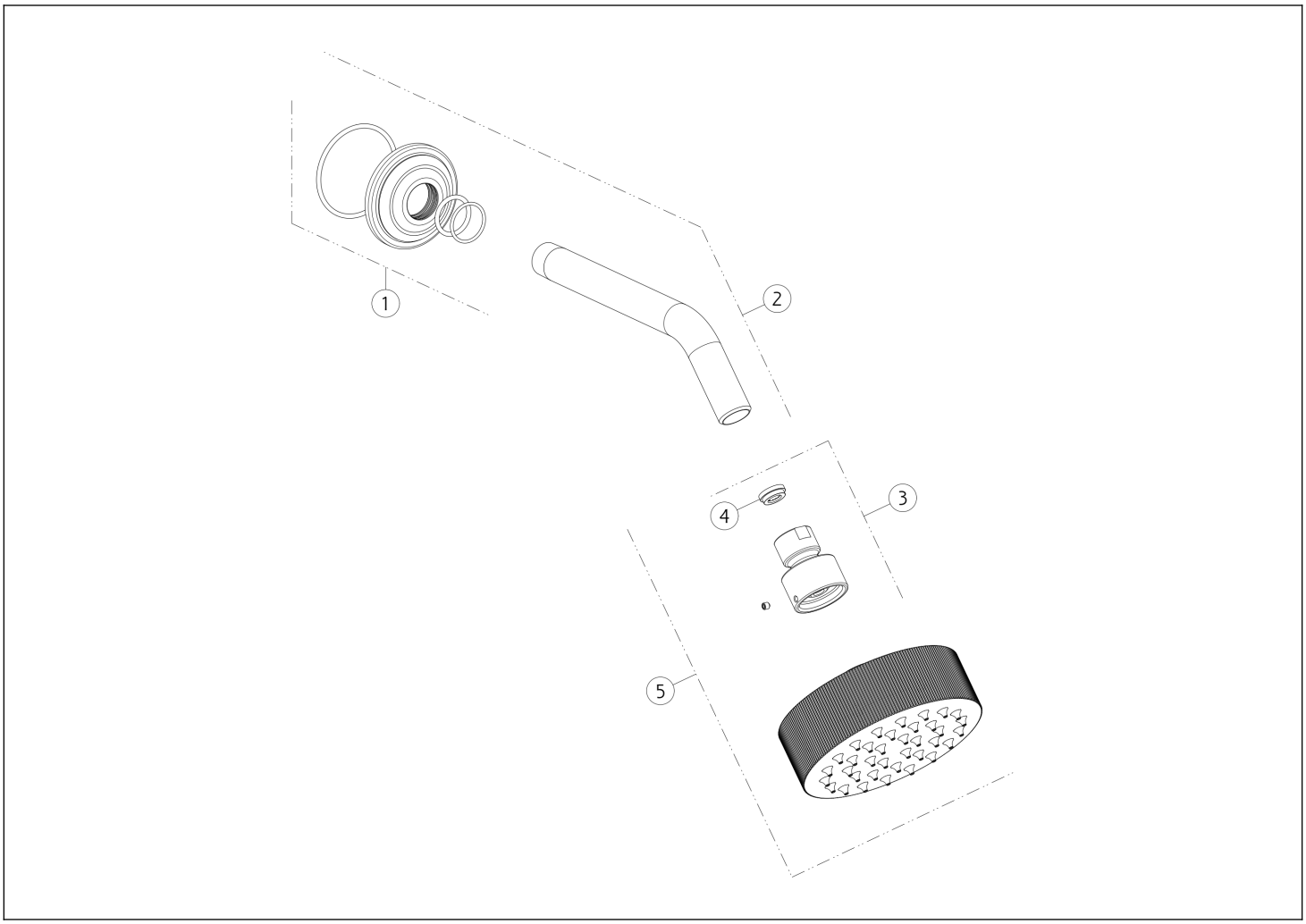


| N° | Código | Descripción |
|---|---|---|
| 1 | SP03406 | CUBRIR |
| 2 | SP04353 | BRAZO DE DUCHA |
| 3 | SP00244 | ARTICULACIÓN |

| N° | Código | Descripción |
|---|---|---|
| 4 | SP02191 | REGULADOR DE FLUJO |
| 5 | SP04221 | DUCHA |

Gessi S.p.A. Parco Gessi, 13037 Serravalle Sesia (Vercelli) Italia Tel. +39 0163 454111 Fax. +39 0163 453150 - www.gessi.com - gessi@gessi.it El presente diseño, de conformidad con la legislación vigente, no puede hacerse público ni reproducirse sin la autorización por escrito de GESSI S.p.A. Copyright GESSI S.p.A.