GESSI

65156

GPF6515600000G000

VENTI20

data di validità
≥ 06/2026



Soffione a parete orientabile

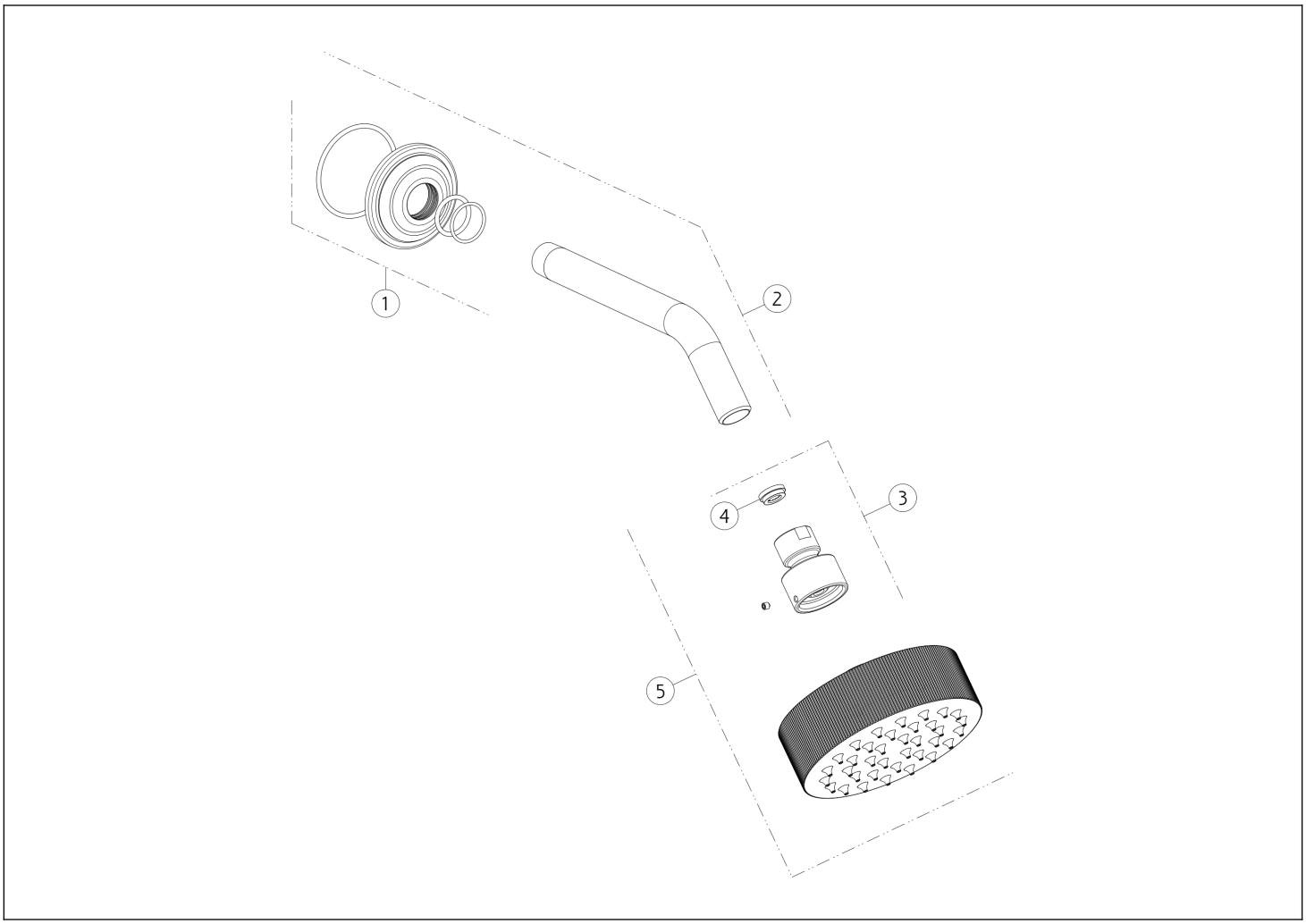

N°	Codice	Descrizione
1	SP03406	ROSONE
2	SP04353	BRACCIO SOFFIONE
3	SP00244	SNODO

N°	Codice	Descrizione
4	SP02191	VALVOLA LIMITATRICE DI PORTATA
5	SP04221	SOFFIONE

Gessi S.p.A. Parco Gessi, 13037 Serravalle Sesia (Vercelli) Italia Tel.+39 0163 454111 Fax.+39 0163 453150 - www.gessi.com - gessi@gessi.it Il presente disegno a termine di legge non puo' essere reso pubblico o riprodotto senza l'autorizzazione scritta della GESSI S.p.A. copyright GESSI S.p.A.