GESSI

# 65158

GPF6515800000G000

# VENTI20

Gültigkeitsdatum
≥ 06/2026



Schwenkbare Antikalk-Kopfbrause D129mm mit Gelenk und Wandarm 234mm. Funktion: Regen, Soft-Regen, Massage. 1/2 Anschluss. Wandmontage. Bei 3 bar Druck ca. 9 l/min.

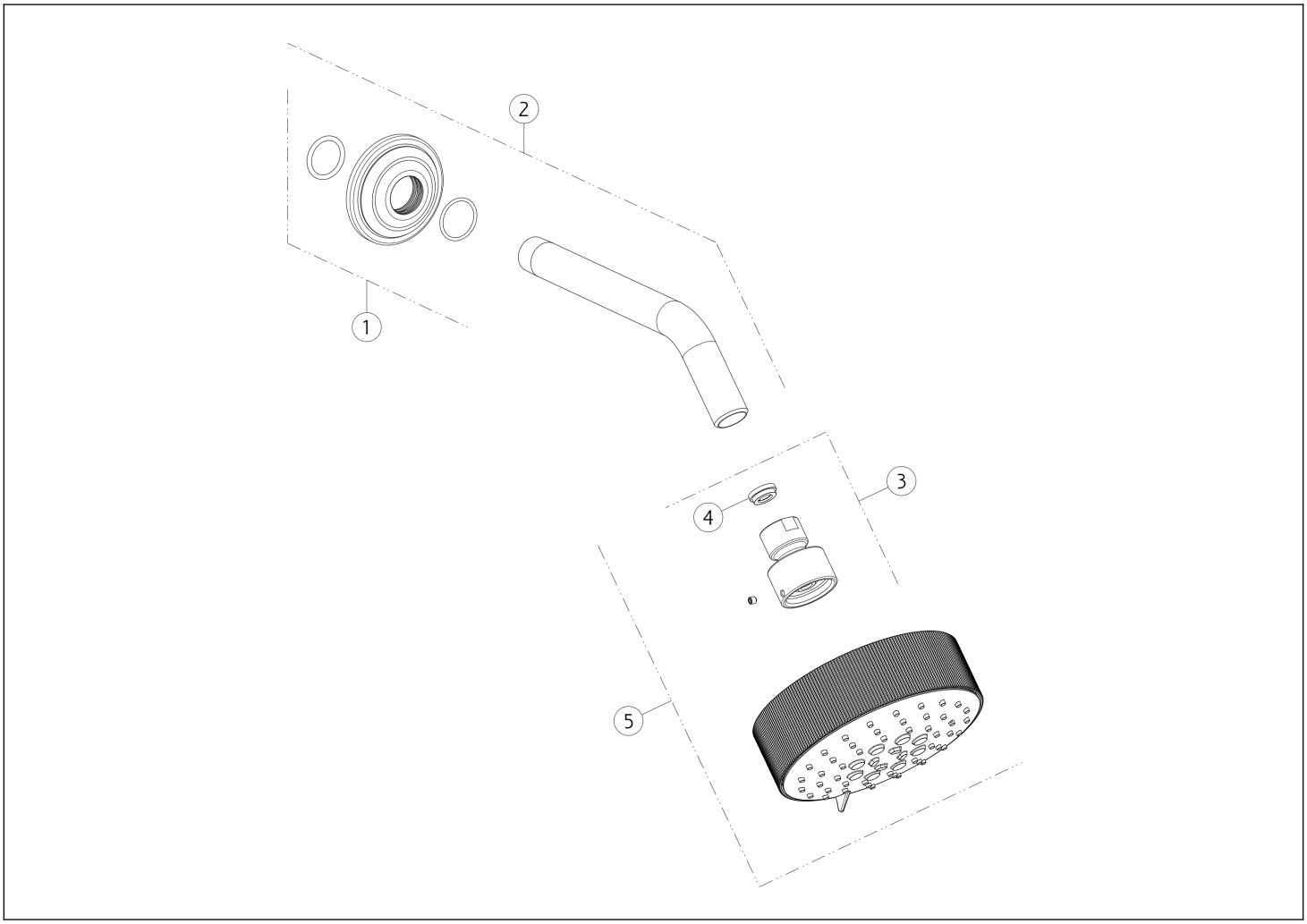


| N° | Code | Beschreibung |
|---|---|---|
| 1 | SP03406 | ROSETTE |
| 2 | SP04353 | BRAUSEARM |
| 3 | SP00244 | EXZENTERGELENK |

| N° | Code | Beschreibung |
|---|---|---|
| 4 | SP00900 | WASSERMENGEBEGRENZER |
| 5 | SP05066 | DUSCHKOPF |

Gessi S.p.A. Parco Gessi, 13037 Serravalle Sesia (Vercelli) Italien Tel. +39 0163 454111 Fax. +39 0163 453150 - www.gessi.com - gessi@gessi.it Die vorliegende Zeichnung darf ohne schriftliche Genehmigung der GESSI S.p.A. nicht veröffentlicht oder vervielfältigt werden. Copyright GESSI S.p.A.