GESSI

65160

GPF6516000000G000

VENTI20

Gültigkeitsdatum
≥ 12/2021



Fester Wand-Brausehalter.

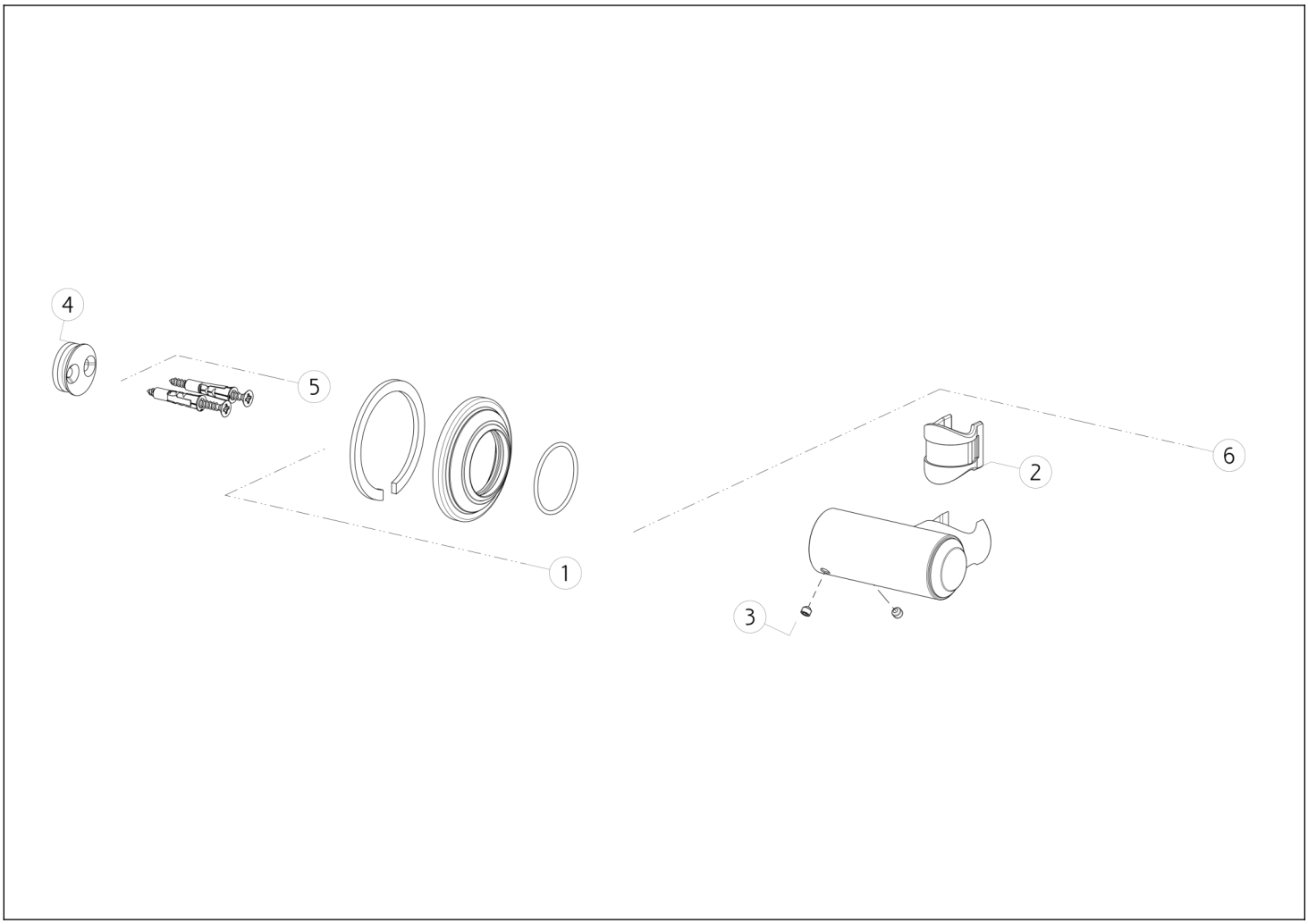

N°	Code	Beschreibung
1	SP03424	DECKEL
2	SP01777	BUSCH
3	SP00137	SCHRAUBE

N°	Code	Beschreibung
4	SP03418	SCHEIBE
5	SP00031	BEFESTIGUNGSSATZ
6	SP03439	VERSTELLBARER HAKEN

Gessi S.p.A. Parco Gessi, 13037 Serravalle Sesia (Vercelli) Italien Tel. +39 0163 454111 Fax. +39 0163 453150 - www.gessi.com - gessi@gessi.it Die vorliegende Zeichnung darf ohne schriftliche Genehmigung der GESSI S.p.A. nicht veröffentlicht oder vervielfältigt werden. Copyright GESSI S.p.A.