GESSI

65247

GPF6524700000G000

VENTI20

Gültigkeitsdatum
≥ 08/2021



Fertigmontageset Hochleistung Absperrventil. 3/4 Anschluss. Wandmontage. UP-Körper 43283 zu verwenden. Bei 3 bar Druck ca. 40 l/min.

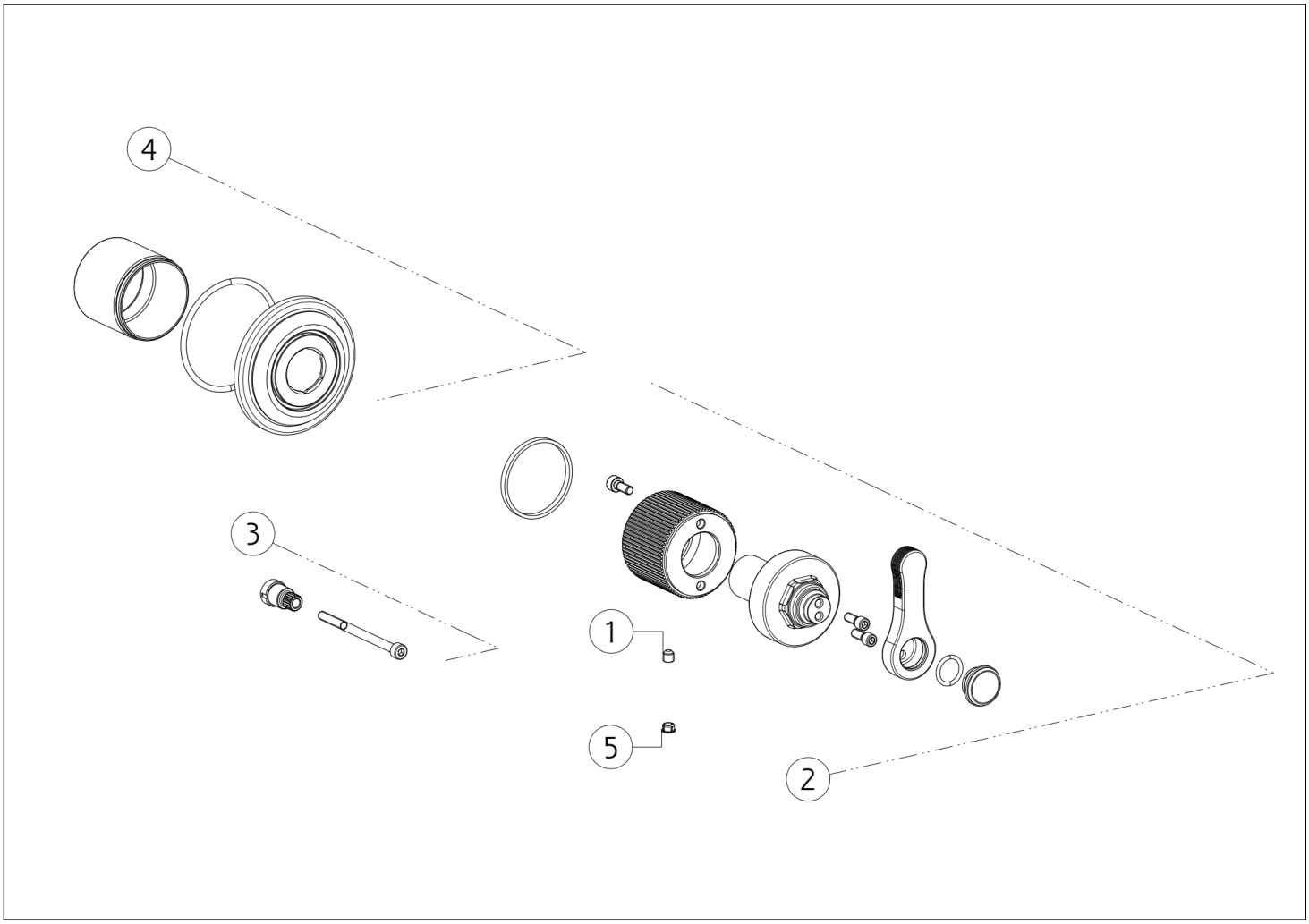

N°	Code	Beschreibung
1	SP00610	SCHRAUBE
2	SP03452	GRIFF
3	SP03457	ERWEITERUNG

N°	Code	Beschreibung
4	SP03456	BASIS
5	SP00002	SCHRAUBENABDECKUNG

Gessi S.p.A. Parco Gessi, 13037 Serravalle Sesia (Vercelli) Italien Tel. +39 0163 454111 Fax. +39 0163 453150 - www.gessi.com - gessi@gessi.it Die vorliegende Zeichnung darf ohne schriftliche Genehmigung der GESSI S.p.A. nicht veröffentlicht oder vervielfältigt werden. Copyright GESSI S.p.A.