GESSI

# 65334

GPF6533400000G000

## VENTI20

date de validité
≥ 05/2023

Partie externe mitigeur thermostatique mural à 2 sorties indépendantes. Installation verticale/horizontale.

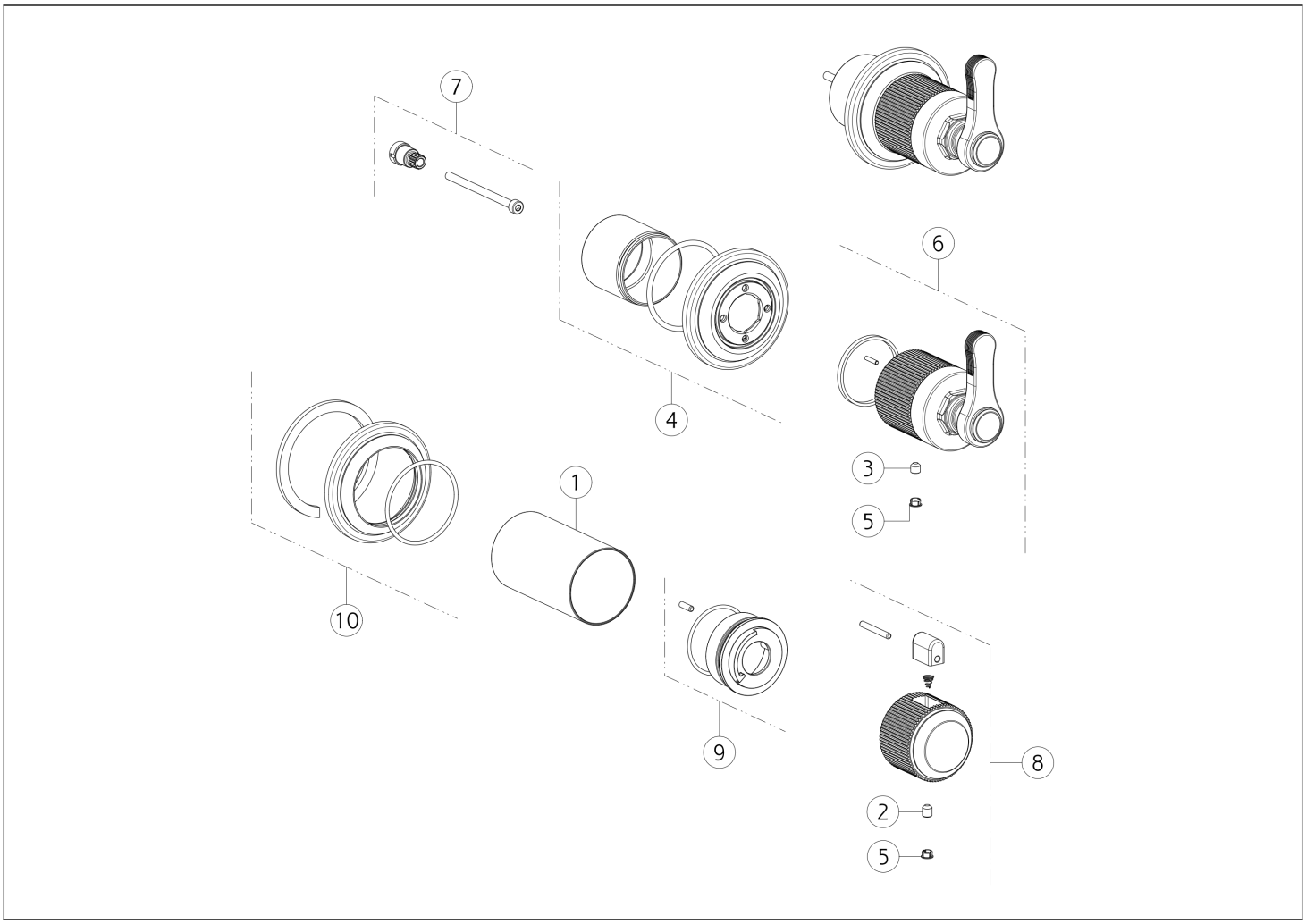


| N° | Code | Description |
|---|---|---|
| 1 | SP04168 | DOUILLE DE FINITION |
| 2 | SP00284 | VIS |
| 3 | SP00610 | VIS |
| 4 | SP03456 | BASE |
| 5 | SP00002 | COUVERCLE DE VIS |

| N° | Code | Description |
|---|---|---|
| 6 | SP03452 | MANCHE |
| 7 | SP03457 | EXTENSION |
| 8 | SP04477 | MANCHE |
| 9 | SP01781 | ANNEAU INDICATEUR |
| 10 | SP03404 | COUVRIR |

Gessi S.p.A. Parco Gessi, 13037 Serravalle Sesia (Vercelli) Italie Tél. +39 0163 454111 Fax. +39 0163 453150 - www.gessi.com - gessi@gessi.it Conformément à la loi, le présent dessin ne peut être rendu public ni reproduit sans l'autorisation écrite de GESSI S.p.A. Copyright GESSI S.p.A.