GESSI

65338

GPF6533800000G000

VENTI20

date de validité
≥ 06/2023



Partie externe mitigeur thermostatique mural à 4 sorties indépendantes. Installation verticale/horizontale.

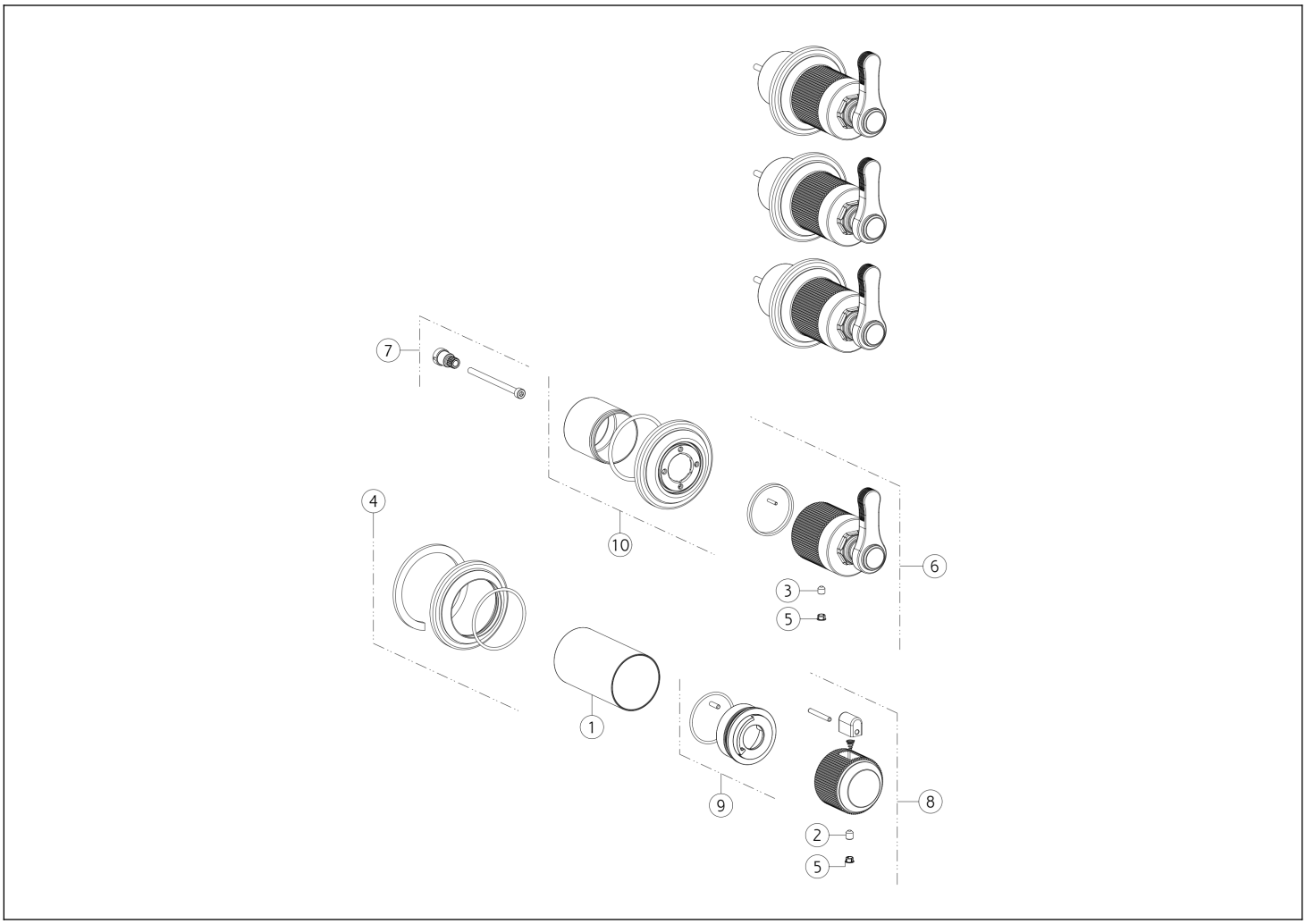

N°	Code	Description
1	SP04168	DOUILLE DE FINITION
2	SP00284	VIS
3	SP00610	VIS
4	SP03456	BASE
5	SP00002	COUVERCLE DE VIS

N°	Code	Description
6	SP03452	MANCHE
7	SP03457	EXTENSION
8	SP04477	MANCHE
9	SP01781	ANNEAU INDICATEUR
10	SP03404	COUVRIR

 Conformément à la loi, le présent dessin ne peut être rendu public ni reproduit sans l'autorisation écrite de GESSI S.p.A. Copyright GESSI S.p.A.