GESSI

65340

GPF6534000000G000

VENTI20

Gültigkeitsdatum
≥ 07/2023



Fertigmontageset Thermostat. 5-Wege. Vertikale/horizontale Wandmontage. Funktionsfähig von 0,5 bar bis 5 bar (für höheren Druck Druckminderer einsetzen). Bei 3 bar Druck 1-Weg ca. 24 l/min.

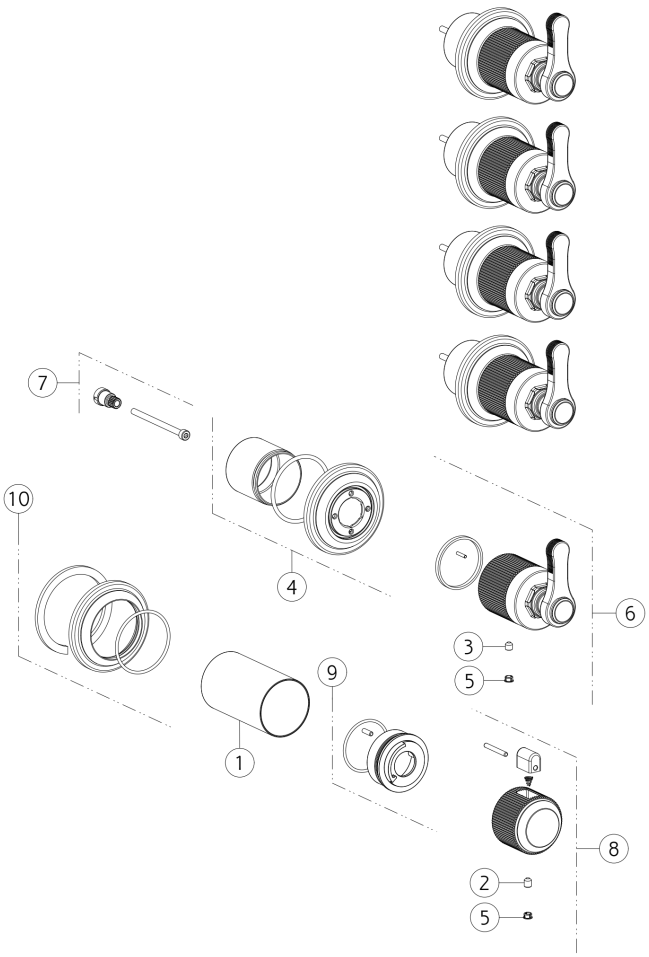

N°	Code	Beschreibung
1	SP04168	FINISHING-BUCHSE
2	SP00284	SCHRAUBE
3	SP00610	SCHRAUBE
4	SP03456	BASIS
5	SP00002	SCHRAUBENABDECKUNG

N°	Code	Beschreibung
6	SP03452	GRIFF
7	SP03457	ERWEITERUNG
8	SP04477	GRIFF
9	SP01781	INDIKATOR-RING
10	SP03404	DECKEL

 Die vorliegende Zeichnung darf ohne schriftliche Genehmigung der GESSI S.p.A. nicht veröffentlicht oder vervielfältigt werden. Copyright GESSI S.p.A.