GESSI

65340

GPF6534000000G000

VENTI20

fecha de validez
≥ 07/2023



Mezclador termostático exterior de pared 5 salidas independientes. Instalación vertical/horizontal.

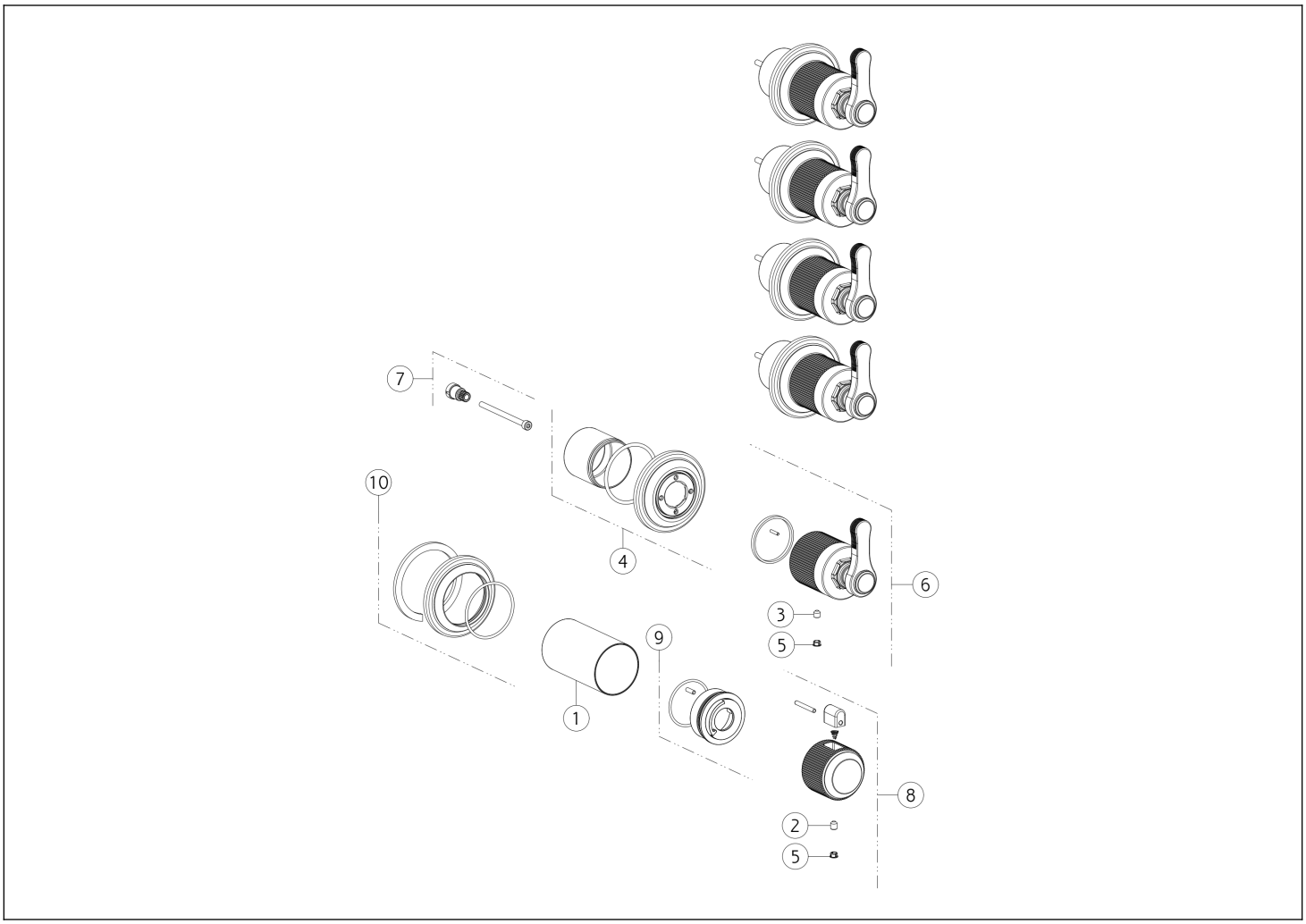

N°	Código	Descripción
1	SP04168	BUJE DE ACABADO
2	SP00284	TORNILLO
3	SP00610	TORNILLO
4	SP03456	BASE
5	SP00002	TAPA DE TORNILLO

N°	Código	Descripción
6	SP03452	ASA
7	SP03457	EXTENSIÓN
8	SP04477	ASA
9	SP01781	ANILLO INDICADOR
10	SP03404	CUBRIR

 El presente diseño, de conformidad con la legislación vigente, no puede hacerse público ni reproducirse sin la autorización por escrito de GESSI S.p.A. Copyright GESSI S.p.A.