GESSI

65407

GPF6540700000G000

VENTI20

Gültigkeitsdatum
≥ 10/2021



Becherhalter mit Becher weiß zur Wandmontage.

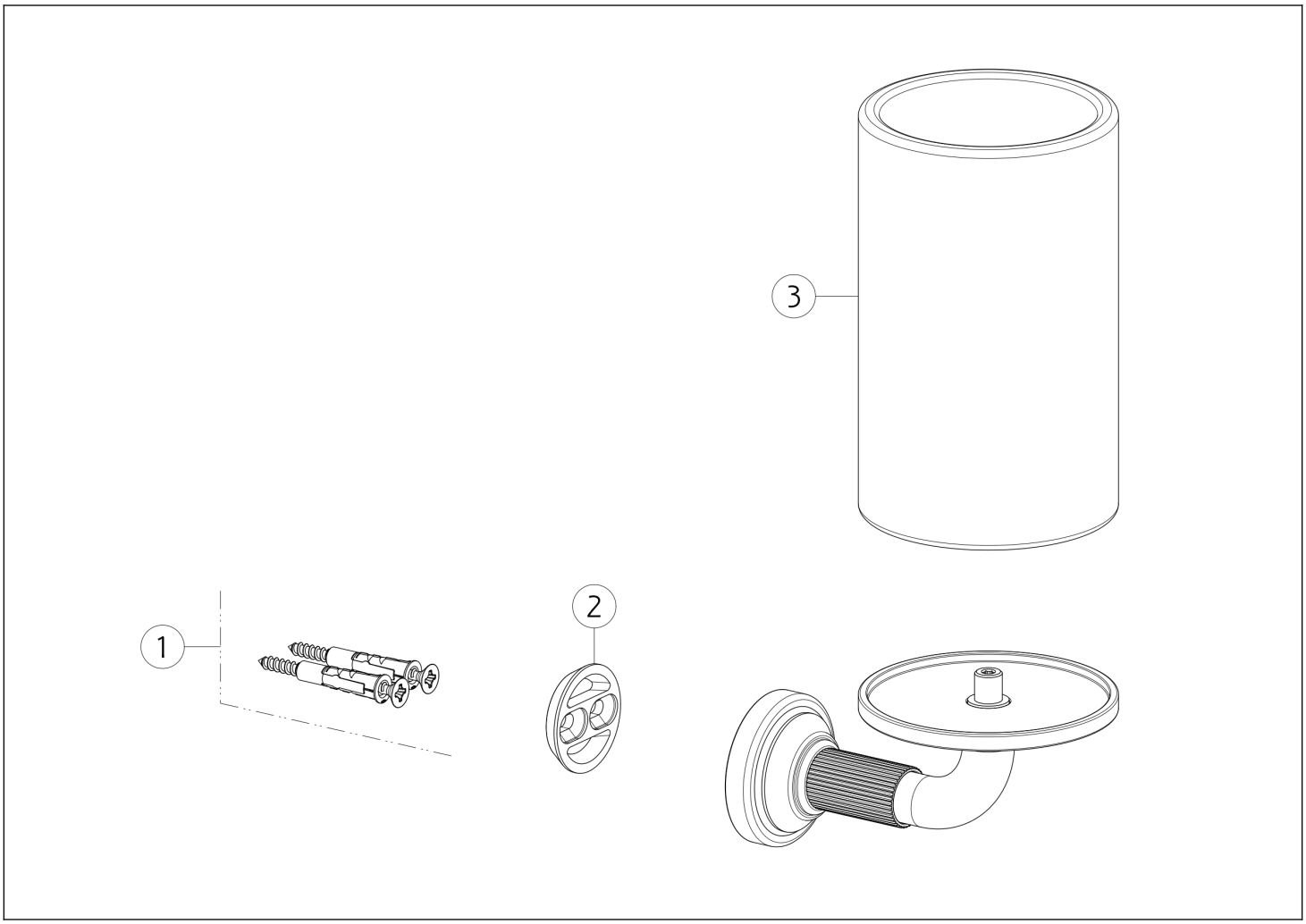

N°	Code	Beschreibung
1	SP00031	BEFESTIGUNGSSATZ
2	SP00043	BEFESTIGUNGSRING

N°	Code	Beschreibung
3	SP02640	GLAS

Gessi S.p.A. Parco Gessi, 13037 Serravalle Sesia (Vercelli) Italien Tel. +39 0163 454111 Fax. +39 0163 453150 - www.gessi.com - gessi@gessi.it Die vorliegende Zeichnung darf ohne schriftliche Genehmigung der GESSI S.p.A. nicht veröffentlicht oder vervielfältigt werden. Copyright GESSI S.p.A.