GESSI

65497

GPF6549700000G000

VENTI20

date de validité
≥ 12/2021



Porte-serviette 30 cm

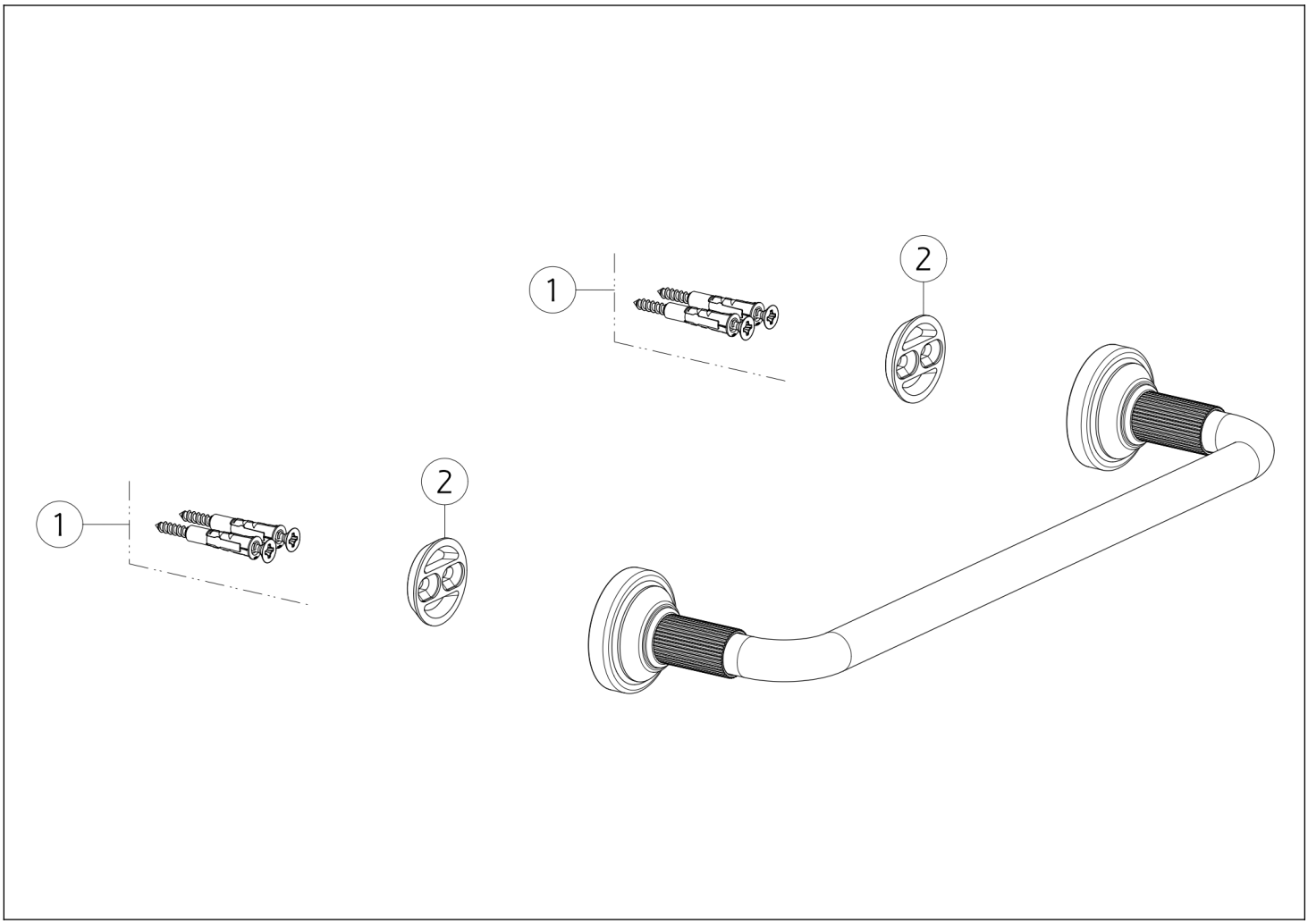

N°	Code	Description
1	SP00031	KIT DE FIXATION

N°	Code	Description
2	SP00043	ANNEAU DE FIXATION

 Conformément à la loi, le présent dessin ne peut être rendu public ni reproduit sans l'autorisation écrite de GESSI S.p.A. Copyright GESSI S.p.A.