GESSI

65503

GPF6550300000G000

VENTI20

date de validité
≥ 11/2021



Porte-serviette 60 cm

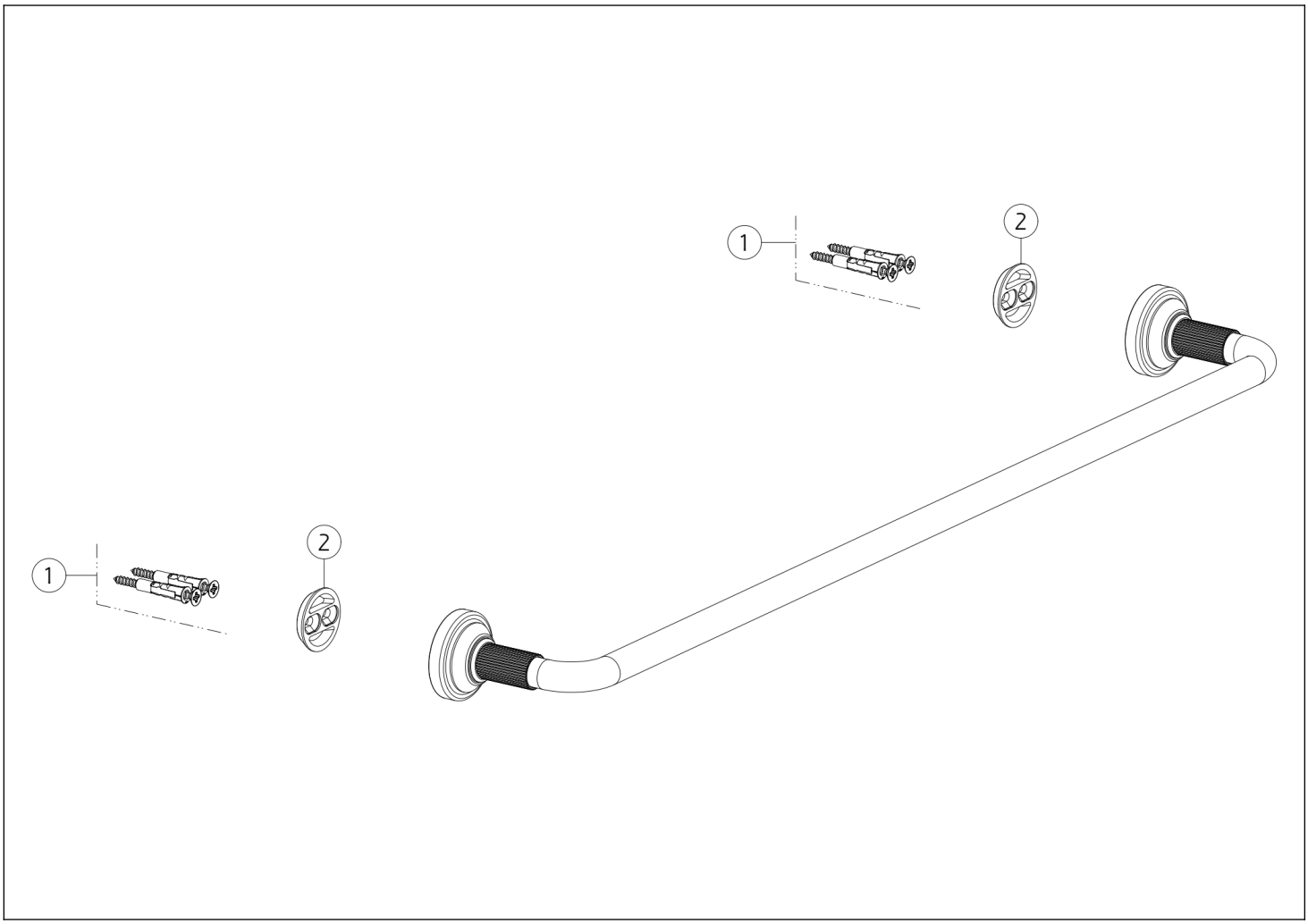

N°	Code	Description
1	SP00031	KIT DE FIXATION

N°	Code	Description
2	SP00043	ANNEAU DE FIXATION

Gessi S.p.A. Parco Gessi, 13037 Serravalle Sesia (Vercelli) Italie Tél. +39 0163 454111 Fax. +39 0163 453150 - www.gessi.com - gessi@gessi.it Conformément à la loi, le présent dessin ne peut être rendu public ni reproduit sans l'autorisation écrite de GESSI S.p.A. Copyright GESSI S.p.A.