GESSI

65517

GPF6551700000G000

VENTI20

Gültigkeitsdatum
≥ 04/2022



Halte-Griff für Wanne/Dusche. 45cm.

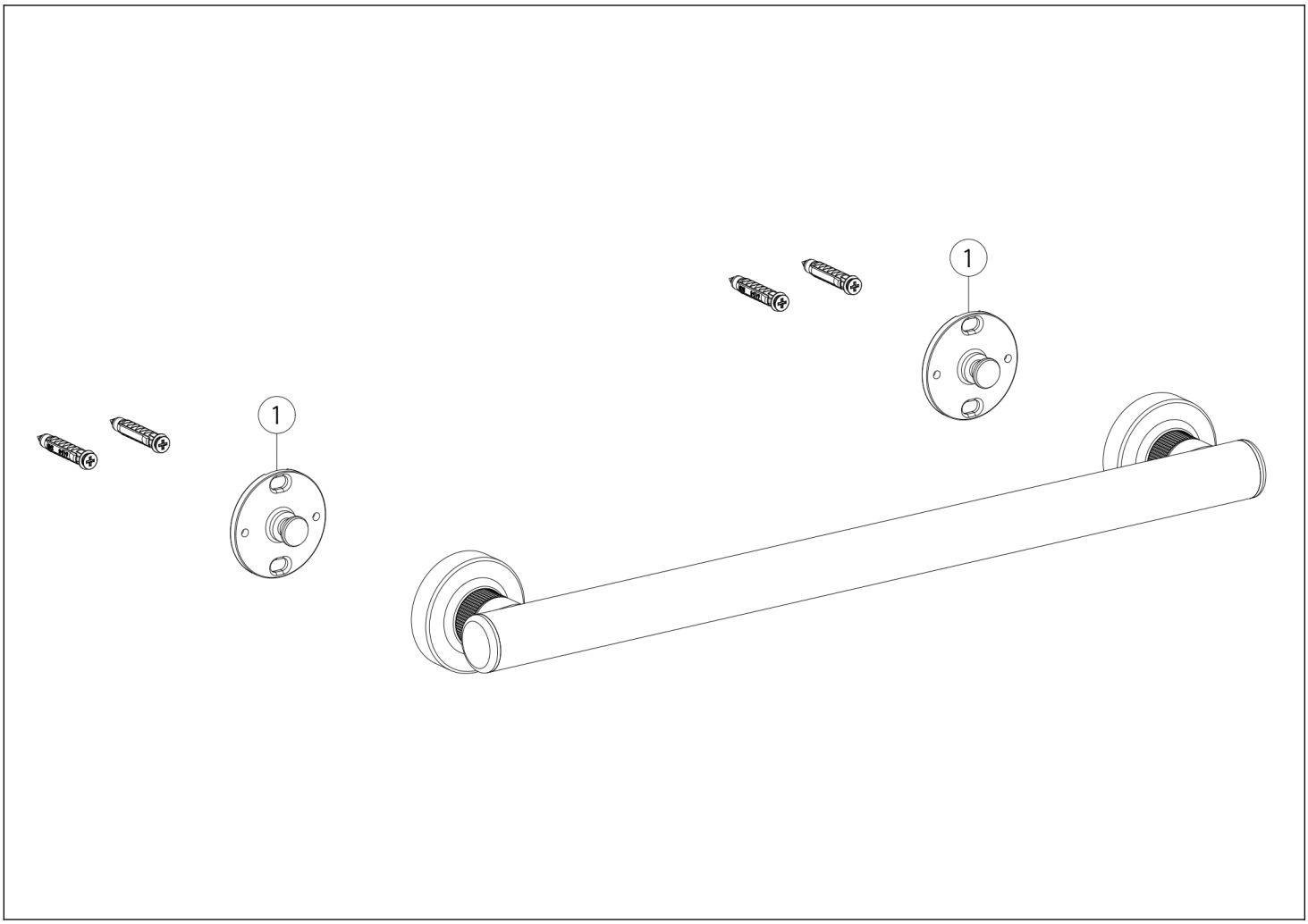

N°	Code	Beschreibung
1	SP04384	FLANSCH

Gessi S.p.A. Parco Gessi, 13037 Serravalle Sesia (Vercelli) Italien Tel. +39 0163 454111 Fax. +39 0163 453150 - www.gessi.com - gessi@gessi.it Die vorliegende Zeichnung darf ohne schriftliche Genehmigung der GESSI S.p.A. nicht veröffentlicht oder vervielfältigt werden. Copyright GESSI S.p.A.