GESSI

65517

GPF6551700000G000

VENTI20

date de validité
≥ 04/2022



Poignée de soutien pour baignoire/douche 45 cm

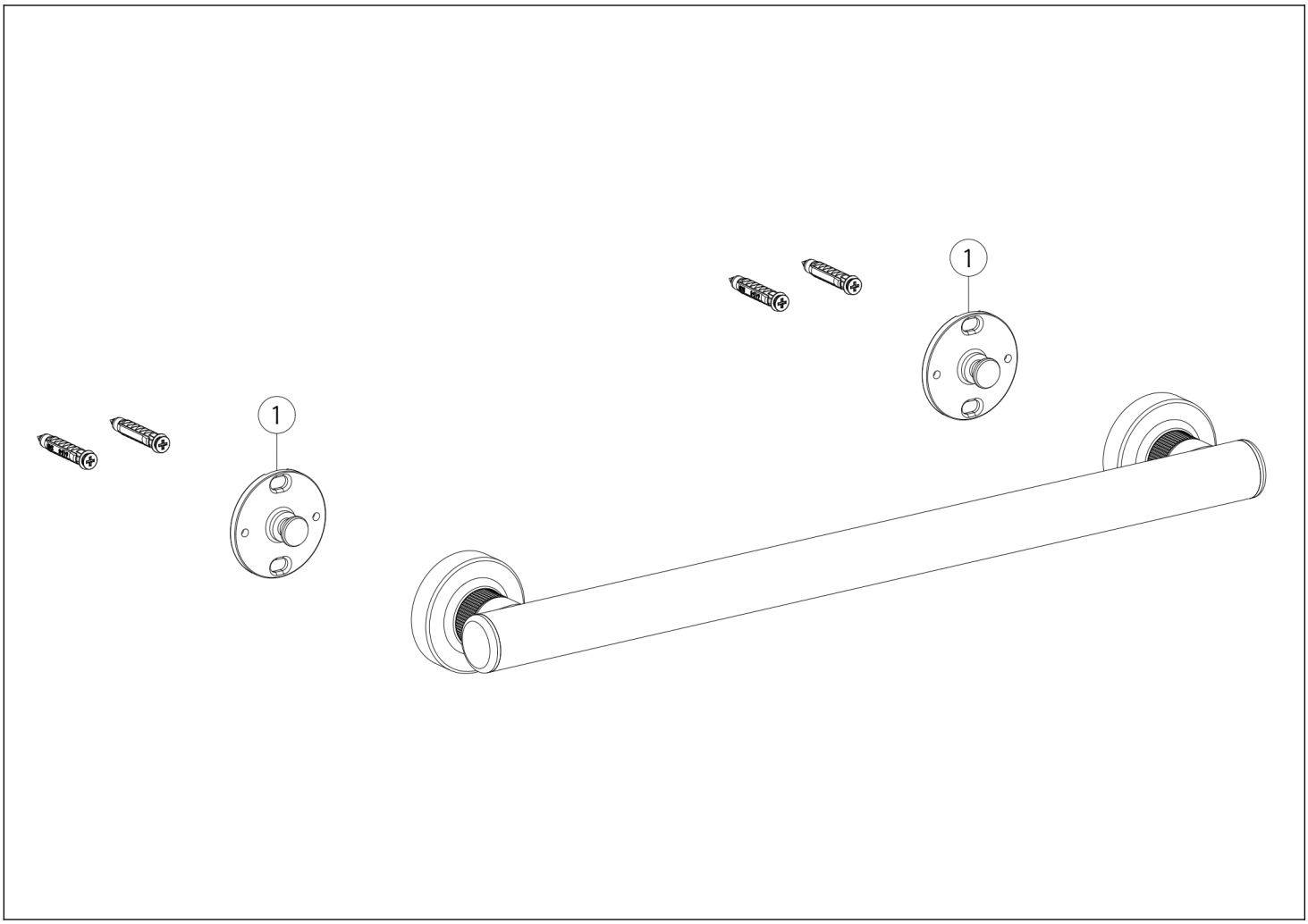

N°	Code	Description
1	SP04384	BRIDE

Gessi S.p.A. Parco Gessi, 13037 Serravalle Sesia (Vercelli) Italie Tél. +39 0163 454111 Fax. +39 0163 453150 - www.gessi.com - gessi@gessi.it Conformément à la loi, le présent dessin ne peut être rendu public ni reproduit sans l'autorisation écrite de GESSI S.p.A. Copyright GESSI S.p.A.