GESSI

66001

GPF66001000000G000

ORIGINI

date de validité
≥ 08/2022



Mitigeur lavabo avec vidage et flexibles de raccordement. Insert en finition inclus. Combiner avec finitions differentes avec insert 66600 ou insert ART 66602

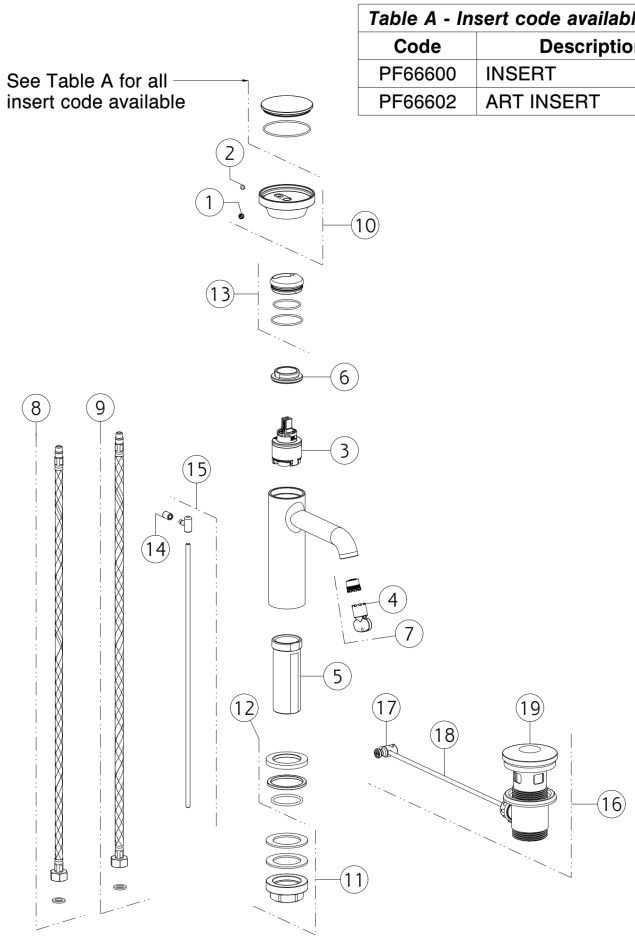

Table A - Insert code available	
Code	**Description**
PF66600	INSERT
PF66602	ART INSERT

N°	Code	Description
1	SP00002	BOUCHON CACHE-VIS SANS TÊTE
2	SP00137	VIS SANS TÊTE
3	SP04305	CARTOUCHE
4	SP00504	CLÉ
5	SP01701	TIGE
6	SP00020	ÉCROU DE SERRAGE DE CARTOUCHE
7	SP01608	MOUSSEUR
8	SP01590	FLEXIBLE D'ALIMENTATION ROUGE
9	SP01591	FLEXIBLE D'ALIMENTATION BLEU
10	SP04094	MANETTE

N°	Code	Description
11	SP02370	KIT DE FIXATION
12	SP04095	BASETTE
13	SP02305	CACHE-ÉCROU
14	SP00927	BOUTON
15	SP02805	TIRETTE
16	PF29263	BONDE
17	SP00219	ARTICULATION
18	SP00218	BARRE
19	SP00772	BOUCHON DE BONDE

 Conformément à la loi, le présent dessin ne peut être rendu public ni reproduit sans l'autorisation écrite de GESSI S.p.A. Copyright GESSI S.p.A.