GESSI

66001

GPF66001000000G000

ORIGINI

data di validità
≥ 08/2022



Miscelatore lavabo con scarico con flessibili di collegamento. Abbinabile a inserti con finiture differenti: art. 66600 e art. 66602.

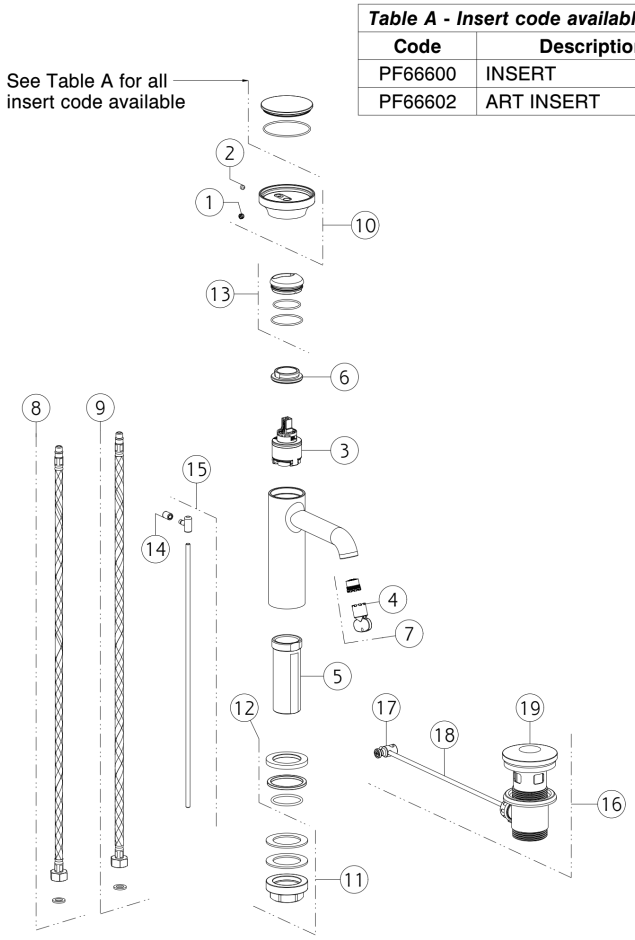

Table A - Insert code available	
Code	**Description**
PF66600	INSERT
PF66602	ART INSERT

N°	Codice	Descrizione
1	SP00002	TAPPINO COPRI GRANO
2	SP00137	GRANO
3	SP04305	CARTUCCIA
4	SP00504	CHIAVE
5	SP01701	GAMBO
6	SP00020	GHIERA SERRAGGIO CARTUCCIA
7	SP01608	AERATORE
8	SP01590	FLESSIBILE ALIMENTAZIONE ROSSO
9	SP01591	FLESSIBILE ALIMENTAZIONE BLU
10	SP04094	MANIGLIA

N°	Codice	Descrizione
11	SP02370	SET DI FISSAGGIO
12	SP04095	BASETTA
13	SP02305	COPRIGHIERA
14	SP00927	POMOLO
15	SP02805	ASTA SALTERELLO
16	PF29263	PILETTA
17	SP00219	SNODO
18	SP00218	ASTA
19	SP00772	TAPPO PILETTA

 Il presente disegno a termine di legge non puo' essere reso pubblico o riprodotto senza l'autorizzazione scritta della GESSI S.p.A. copyright GESSI S.p.A.