GESSI

66002

GPF66002000000G000

ORIGINI

Gültigkeitsdatum
≥ 10/2022



Waschtisch-Einhebelmischer mit Auslauf, ohne Ablaufgarnitur. 3/8 Anschluss. Tischmontage. Ausladung 131mm. Inklusive Griffeinsatz in passender Farbe der Armatur. Optional können zusätzlich Griffeinsätze in Farbe (Art. 66600) oder Dekor (Art. 66602) bestellt werden.

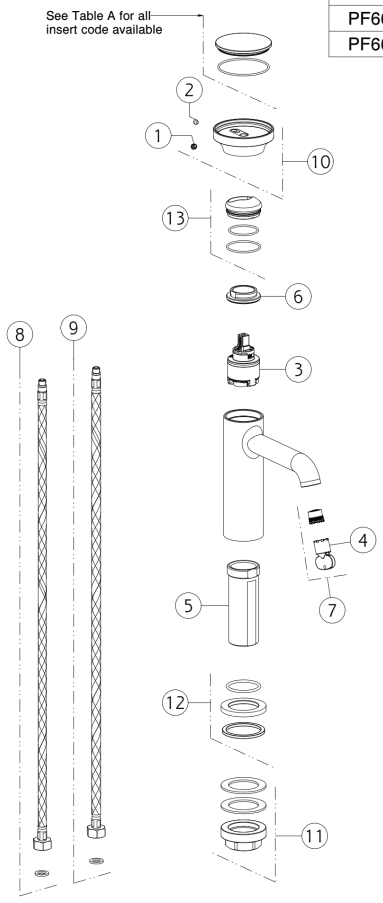

Table A - Insert code available	
Code	**Description**
PF66600	INSERT
PF66602	ART INSERT

N°	Code	Beschreibung
1	SP00002	SCHRAUBENABDECKUNG
2	SP00137	SCHRAUBE
3	SP04305	PATRONE
4	SP00504	SPEZIALWERKZEUG
5	SP01701	SCHENKEL
6	SP00020	BEFESTIGUNGSRINGMUTTER
7	SP01608	BELÜFTER

N°	Code	Beschreibung
8	SP01590	ROTER ZULAUFSCHLAUCH
9	SP01591	BLU ZULAUFSCHLAUCH
10	SP04094	GRIFF
11	SP02370	BEFESTIGUNGSSATZ
12	SP04095	BASIS
13	SP02305	FERTIGSTELLUNG RINGMUTTER

Gessi S.p.A. Parco Gessi, 13037 Serravalle Sesia (Vercelli) Italien Tel. +39 0163 454111 Fax. +39 0163 453150 - www.gessi.com - gessi@gessi.it Die vorliegende Zeichnung darf ohne schriftliche Genehmigung der GESSI S.p.A. nicht veröffentlicht oder vervielfältigt werden. Copyright GESSI S.p.A.