GESSI

66002

GPF66002000000G000

ORIGINI

data di validità
≥ 10/2022



Miscelatore lavabo senza scarico con flessibili di collegamento. Abbinabile a inserti con finiture differenti: art. 66600 e art.66602.

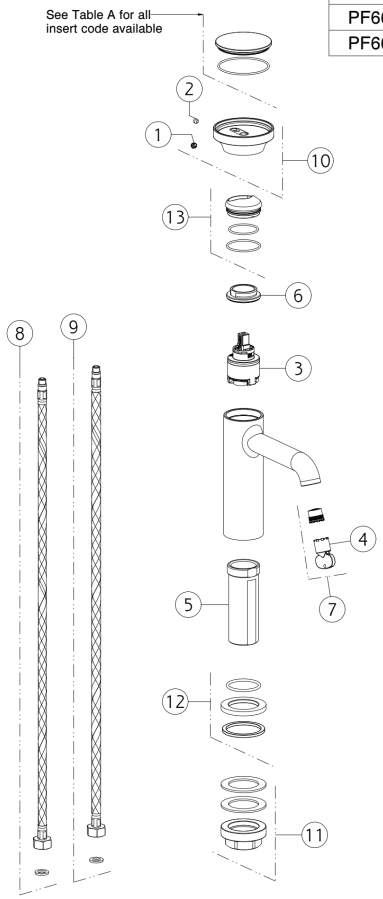

Table A - Insert code available	
Code	**Description**
PF66600	INSERT
PF66602	ART INSERT

N°	Codice	Descrizione
1	SP00002	TAPPINO COPRI GRANO
2	SP00137	GRANO
3	SP04305	CARTUCCIA
4	SP00504	CHIAVE
5	SP01701	GAMBO
6	SP00020	GHIERA SERRAGGIO CARTUCCIA
7	SP01608	AERATORE

N°	Codice	Descrizione
8	SP01590	FLESSIBILE ALIMENTAZIONE ROSSO
9	SP01591	FLESSIBILE ALIMENTAZIONE BLU
10	SP04094	MANIGLIA
11	SP02370	SET DI FISSAGGIO
12	SP04095	BASETTA
13	SP02305	COPRIGHIERA

Gessi S.p.A. Parco Gessi, 13037 Serravalle Sesia (Vercelli) Italia Tel.+39 0163 454111 Fax.+39 0163 453150 - www.gessi.com - gessi@gessi.it Il presente disegno a termine di legge non puo' essere reso pubblico o riprodotto senza l'autorizzazione scritta della GESSI S.p.A. copyright GESSI S.p.A.