GESSI

66003

GPF66003000000G000

ORIGINI

Gültigkeitsdatum
≥ 04/2023



Waschtisch-Einhebelmischer hohe Version mit Auslauf, mit Ablaufgarnitur. 3/8 Anschluss. Tischmontage. Ausladung 164mm. Inklusive Griffeinsatz in passender Farbe der Armatur. Optional können zusätzlich Griffeinsätze in Farbe (Art. 66600) oder Dekor (Art. 66602) bestellt werden.

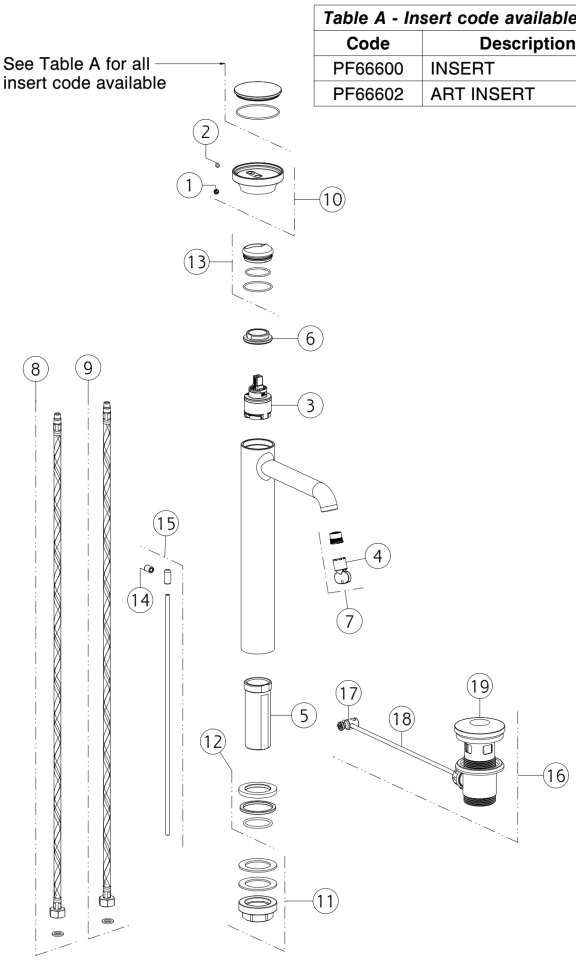

Table A - Insert code available

Code	Description
PF66600	INSERT
PF66602	ART INSERT

N°	Code	Beschreibung
1	SP00002	SCHRAUBENABDECKUNG
2	SP00137	SCHRAUBE
3	SP04305	PATRONE
4	SP00504	SPEZIALWERKZEUG
5	SP01701	SCHENKEL
6	SP00020	BEFESTIGUNGSRINGMUTTER
7	SP01608	BELÜFTER
8	SP01287	ROTER ZULAUFSCHLAUCH
9	SP01286	BLU ZULAUFSCHLAUCH
10	SP04094	GRIFF

N°	Code	Beschreibung
11	SP02370	BEFESTIGUNGSSATZ
12	SP04095	BASIS
13	SP02305	FERTIGSTELLUNG RINGMUTTER
14	SP00927	KNOPF
15	SP02805	ZUGSTANGE
16	PF29263	BASIN-ABFÄLLE
17	SP00219	GEMEINSAM
18	SP00218	STANGE
19	SP00772	STECKER

Gessi S.p.A. Parco Gessi, 13037 Serravalle Sesia (Vercelli) Italien Tel. +39 0163 454111 Fax. +39 0163 453150 - www.gessi.com - gessi@gessi.it Die vorliegende Zeichnung darf ohne schriftliche Genehmigung der GESSI S.p.A. nicht veröffentlicht oder vervielfältigt werden. Copyright GESSI S.p.A.