GESSI

66003

GPF66003000000G000

ORIGINI

fecha de validez
≥ 04/2023



Mezclador de lavabo alto sin desagüe con flexibles de acoplamiento. Incluye embellecedor en el acabado. Se puede combinar con diferentes acabados con el embellecedor 66600 o el embellecedor ART 66602

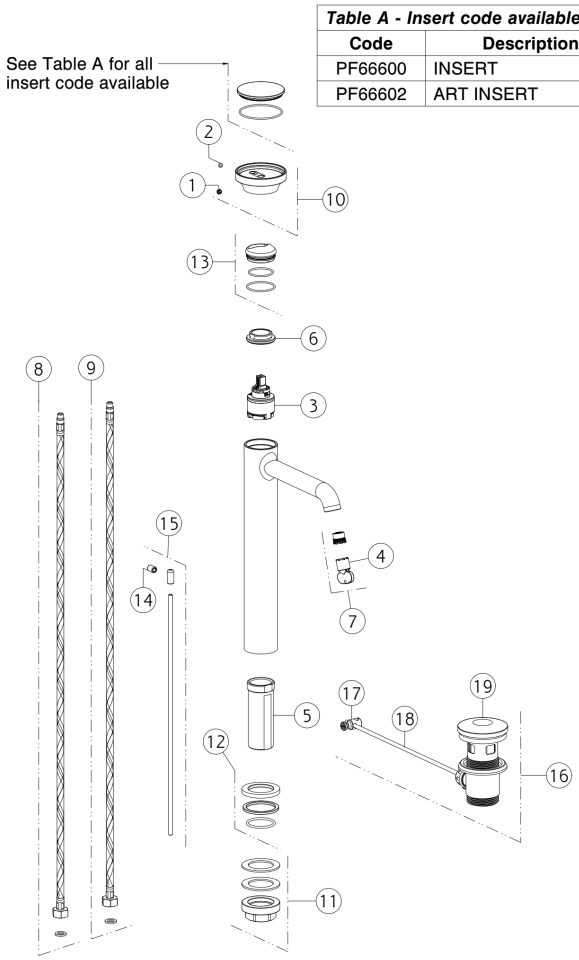

Table A - Insert code available

Code	Description
PF66600	INSERT
PF66602	ART INSERT

N°	Código	Descripción
1	SP00002	TAPA DE TORNILLO
2	SP00137	TORNILLO
3	SP04305	CARTUCHO
4	SP00504	HERRAMIENTA ESPECIAL
5	SP01701	PIERNA
6	SP00020	TUERCA ANULAR DE FIJACIÓN
7	SP01608	AIREADOR
8	SP01287	MANGUERA DE SUMINISTRO ROJA
9	SP01286	MANGUERA DE SUMINISTRO BLU
10	SP04094	ASA

N°	Código	Descripción
11	SP02370	SET DE FIJACIÓN
12	SP04095	BASE
13	SP02305	TUERCA ANULAR DE ACABADO
14	SP00927	PERILLA
15	SP02805	TIRAR DE LA CAÑA
16	PF29263	RESIDUOS DE CUENCA
17	SP00219	ARTICULACIÓN
18	SP00218	BARRA
19	SP00772	TAPÓN

 El presente diseño, de conformidad con la legislación vigente, no puede hacerse público ni reproducirse sin la autorización por escrito de GESSI S.p.A. Copyright GESSI S.p.A.