GESSI

66004

GPF66004000000G000

ORIGINI

fecha de validez
≥ 11/2022



Mezclador de lavabo alto sin desagüe con flexibles de acoplamiento. Incluye embellecedor en el acabado. Se puede combinar con diferentes acabados con el embellecedor 66600 o el embellecdor ART 66602

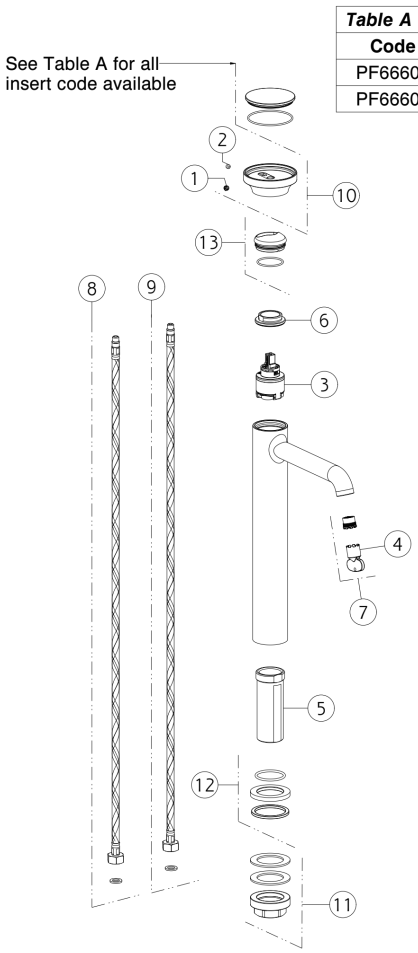

Table A - Insert code available

Code	Description
PF66600	INSERT
PF66602	ART INSERT

N°	Código	Descripción
1	SP00002	TAPA DE TORNILLO
2	SP00137	TORNILLO
3	SP04305	CARTUCHO
4	SP00504	HERRAMIENTA ESPECIAL
5	SP01701	PIERNA
6	SP00020	TUERCA ANULAR DE FIJACIÓN
7	SP01608	AIREADOR

N°	Código	Descripción
8	SP01287	MANGUERA DE SUMINISTRO ROJA
9	SP01286	MANGUERA DE SUMINISTRO BLU
10	SP04094	ASA
11	SP02370	SET DE FIJACIÓN
12	SP04095	BASE
13	SP02305	TUERCA ANULAR DE ACABADO

Gessi S.p.A. Parco Gessi, 13037 Serravalle Sesia (Vercelli) Italia Tel. +39 0163 454111 Fax. +39 0163 453150 - www.gessi.com - gessi@gessi.it El presente diseño, de conformidad con la legislación vigente, no puede hacerse público ni reproducirse sin la autorización por escrito de GESSI S.p.A. Copyright GESSI S.p.A.