GESSI

66006

GPF66006000000G000

ORIGINI

Gültigkeitsdatum
≥ 11/2022



Waschtisch-Einhebelmischer mittlere Version mit Auslauf, ohne Ablaufgarnitur. 3/8 Anschluss. Tischmontage. Ausladung 164mm. Inklusive Griffeinsatz in passender Farbe der Armatur. Optional können zusätzlich Griffeinsätze in Farbe (Art. 66600) oder Dekor (Art. 66602) bestellt werden.

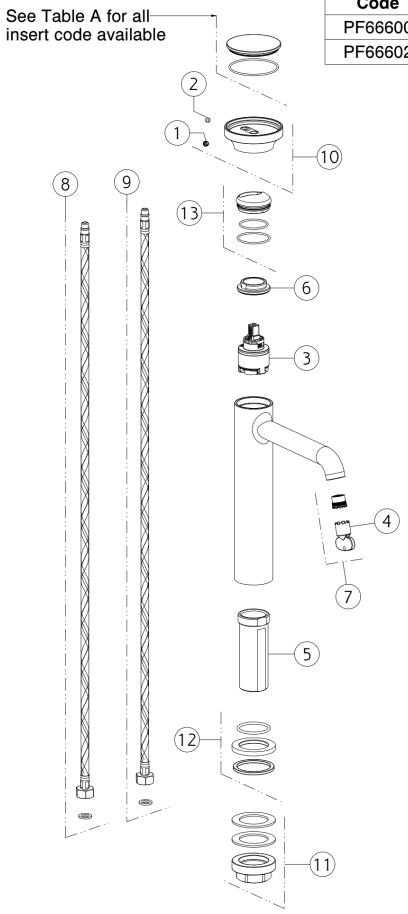

Table A - Insert code available	
Code	**Description**
PF66600	INSERT
PF66602	ART INSERT

N°	Code	Beschreibung
1	SP00002	ABDECKKÄPPCHEN
2	SP00137	MADENSCHRAUBE
3	SP04305	KARTUSCHE
4	SP00504	SCHÜSSEL
5	SP01701	GEWINDESCHAFT
6	SP00020	KARTUSCHENMUTTER
7	SP01608	LUFTSPRUDLER

N°	Code	Beschreibung
8	SP01287	FLEX-SCHLAUCH ROT
9	SP01286	FLEX-SCHLAUCH BLAU
10	SP04094	GRIFF
11	SP02370	BEFESTIGUNGSSET
12	SP04095	ARMATUR-SOCKEL
13	SP02305	KARTUSCHENMUTTER-ABDECKUNG

 Die vorliegende Zeichnung darf ohne schriftliche Genehmigung der GESSI S.p.A. nicht veröffentlicht oder vervielfältigt werden. Copyright GESSI S.p.A.