GESSI

66007

GPF66007000000G000

ORIGINI

fecha de validez
≥ 08/2022



Mezclador de bidet , flexibles acoplamiento. Se incluye el embellecedor en el acabado. Se puede combinar con diferentes acabadoscon el embellecedor 66600 o el embellecedor ART 66602

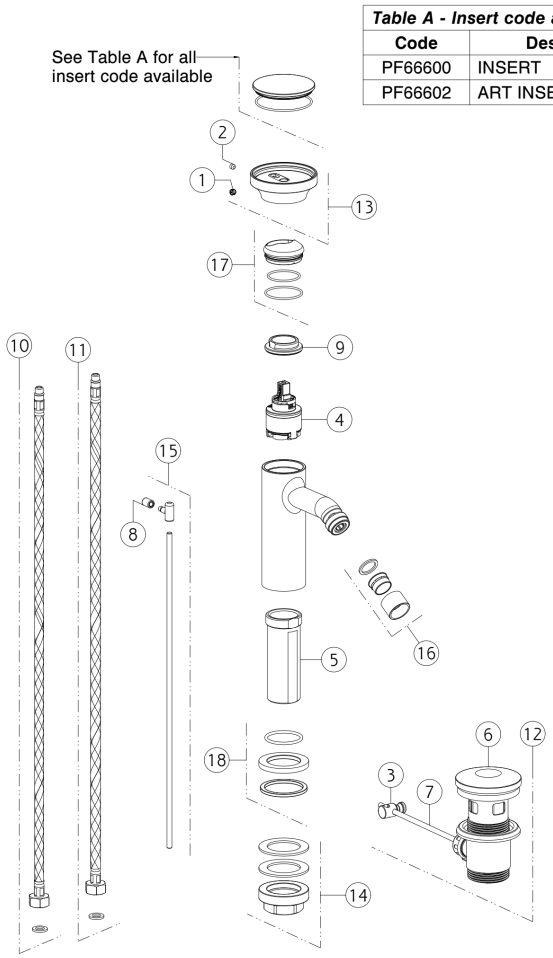

Table A - Insert code available

Code	Description
PF66600	INSERT
PF66602	ART INSERT

N°	Código	Descripción
1	SP00002	TAPA DE TORNILLO
2	SP00137	TORNILLO
3	SP00219	ARTICULACIÓN
4	SP04305	CARTUCHO
5	SP01701	PIERNA
6	SP00772	TAPÓN
7	SP00218	BARRA
8	SP00927	PERILLA
9	SP00020	TUERCA ANULAR DE FIJACIÓN

N°	Código	Descripción
10	SP01590	MANGUERA DE SUMINISTRO ROJA
11	SP01591	MANGUERA DE SUMINISTRO BLU
12	PF29264	RESIDUOS DE CUENCA
13	SP04094	ASA
14	SP02370	SET DE FIJACIÓN
15	SP02805	TIRAR DE LA CAÑA
16	SP04101	AIREADOR COMPLETO
17	SP02305	TUERCA ANULAR DE ACABADO
18	SP04095	BASE

 El presente diseño, de conformidad con la legislación vigente, no puede hacerse público ni reproducirse sin la autorización por escrito de GESSI S.p.A. Copyright GESSI S.p.A.