GESSI

66007

GPF66007000000G000

ORIGINI

data di validità
≥ 08/2022



Miscelatore Bidet con flessibili di collegamento. Abbinabile a inserti con finiture differenti: art. 66600 e art. 66602.

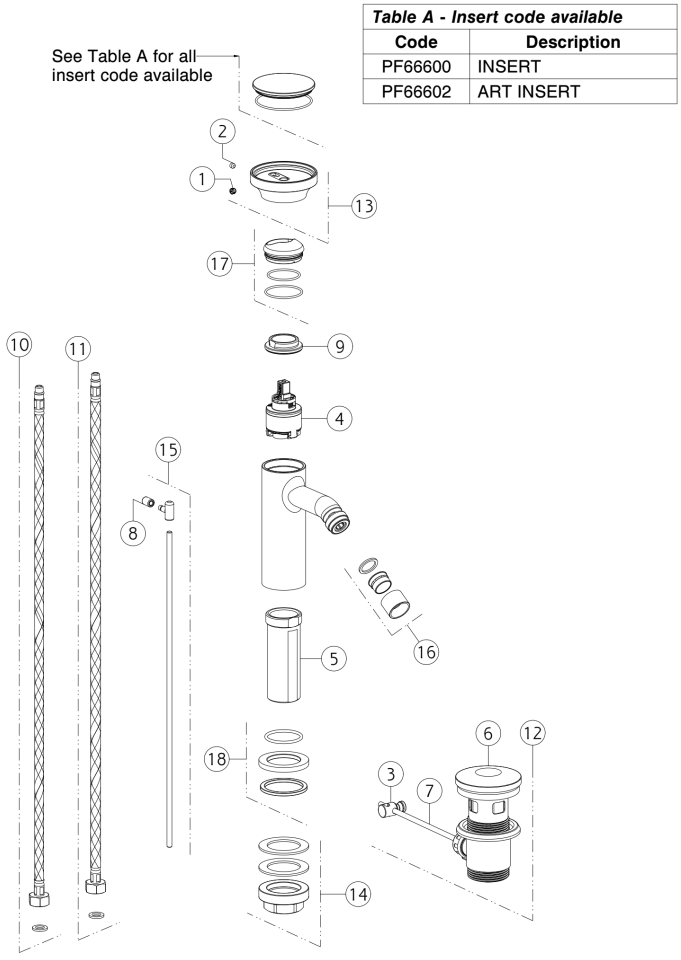

Table A - Insert code available	
Code	**Description**
PF66600	INSERT
PF66602	ART INSERT

N°	Codice	Descrizione
1	SP00002	TAPPINO COPRI GRANO
2	SP00137	GRANO
3	SP00219	SNODO
4	SP04305	CARTUCCIA
5	SP01701	GAMBO
6	SP00772	TAPPO PILETTA
7	SP00218	ASTA
8	SP00927	POMOLO
9	SP00020	GHIERA SERRAGGIO CARTUCCIA

N°	Codice	Descrizione
10	SP01590	FLESSIBILE ALIMENTAZIONE ROSSO
11	SP01591	FLESSIBILE ALIMENTAZIONE BLU
12	PF29264	PILETTA
13	SP04094	MANIGLIA
14	SP02370	SET DI FISSAGGIO
15	SP02805	ASTA SALTERELLO
16	SP04101	AERATORE COMPLETO
17	SP02305	COPRIGHIERA
18	SP04095	BASETTA

 Il presente disegno a termine di legge non puo' essere reso pubblico o riprodotto senza l'autorizzazione scritta della GESSI S.p.A. copyright GESSI S.p.A.