GESSI

66021

GPF6602100000G000

ORIGINI

Gültigkeitsdatum
≥ 01/2023



Waschtisch-Auslauf mittlere Version für separaten Einhebelmischer oder Sensor. Ausladung 185mm (nachträglich nicht kürzbar). Tischmontage. Separate Bedienung muss dazu bestellt werden.

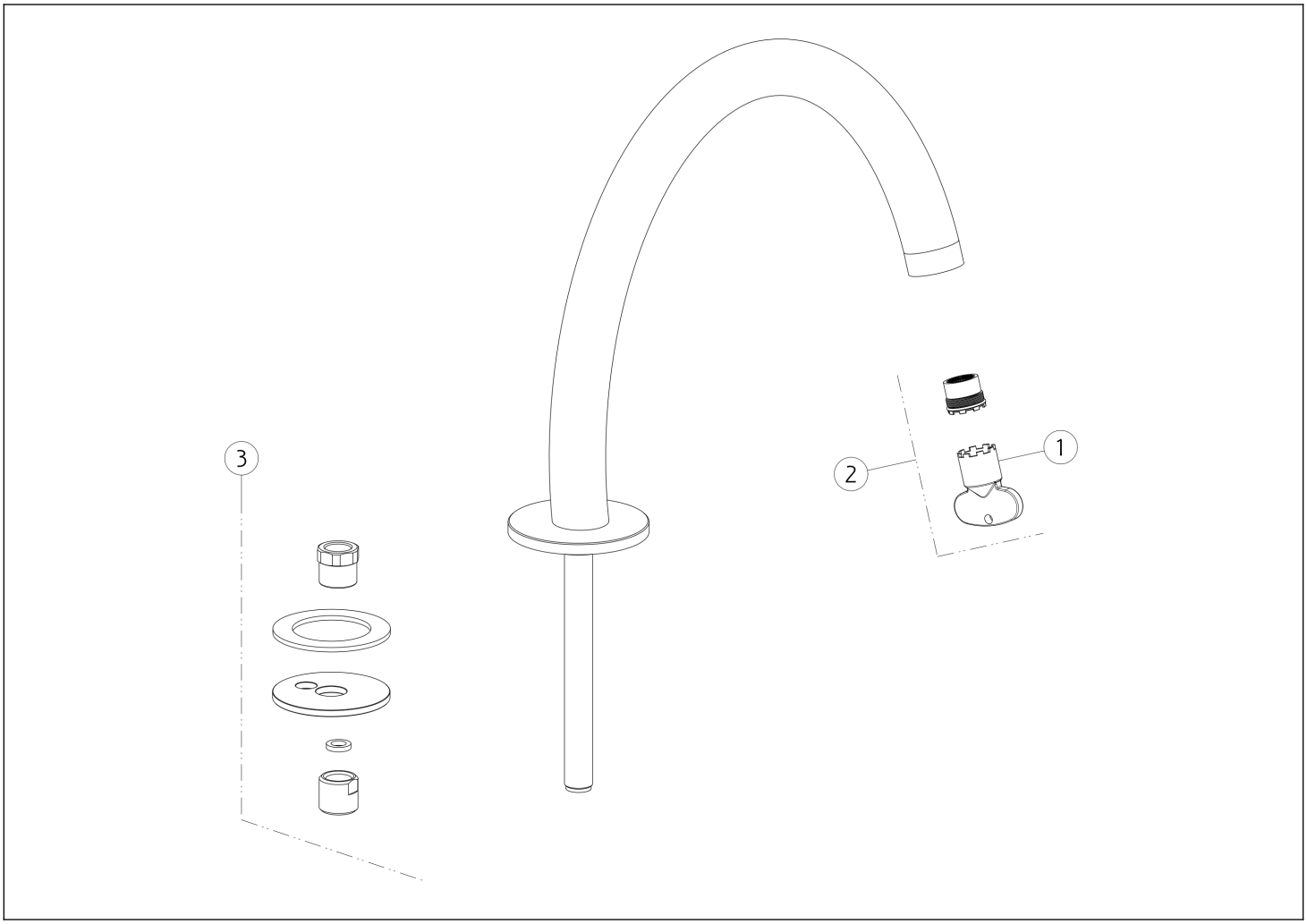

N°	Code	Beschreibung
1	SP00504	SPEZIALWERKZEUG
2	SP01608	BELÜFTER

N°	Code	Beschreibung
3	SP04137	BEFESTIGUNGSSATZ

 Die vorliegende Zeichnung darf ohne schriftliche Genehmigung der GESSI S.p.A. nicht veröffentlicht oder vervielfältigt werden. Copyright GESSI S.p.A.