GESSI

66021

GPF6602100000G000

ORIGINI

data di validità
≥ 01/2023



Bocca Lavabo medio

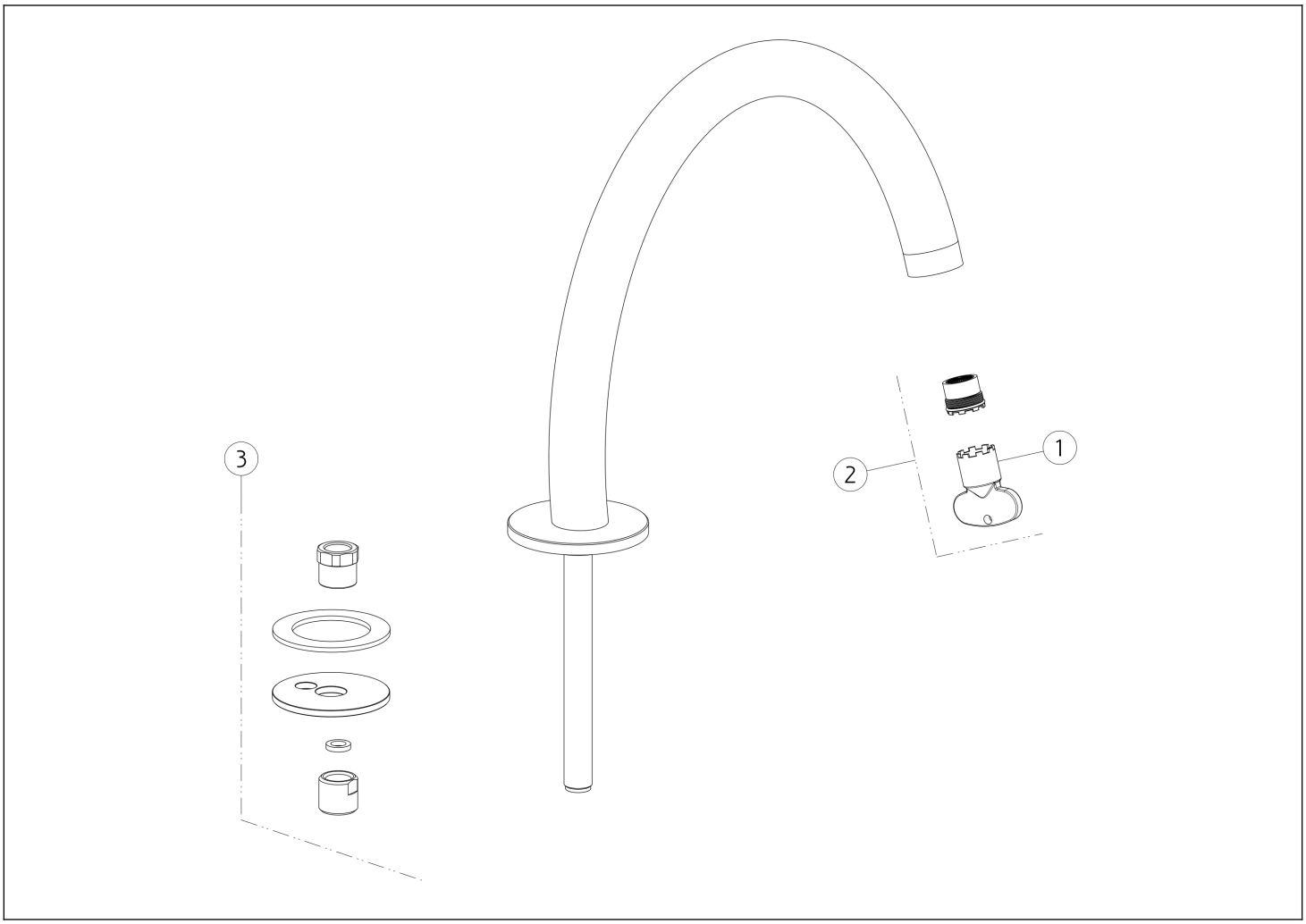

N°	Codice	Descrizione
1	SP00504	CHIAVE
2	SP01608	AERATORE

N°	Codice	Descrizione
3	SP04137	SET DI FISSAGGIO

Gessi S.p.A. Parco Gessi, 13037 Serravalle Sesia (Vercelli) Italia Tel.+39 0163 454111 Fax.+39 0163 453150 - www.gessi.com - gessi@gessi.it Il presente disegno a termine di legge non puo' essere reso pubblico o riprodotto senza l'autorizzazione scritta della GESSI S.p.A. copyright GESSI S.p.A.