GESSI

66025

GPF66025000000G000

ORIGINI

Gültigkeitsdatum
≥ 01/2023



Waschtisch-Auslauf hohe Version für separaten Einhebelmischer oder Sensor. Ausladung 230mm (nachträglich nicht kürzbar). Tischmontage. Separate Bedienung muss dazu bestellt werden.

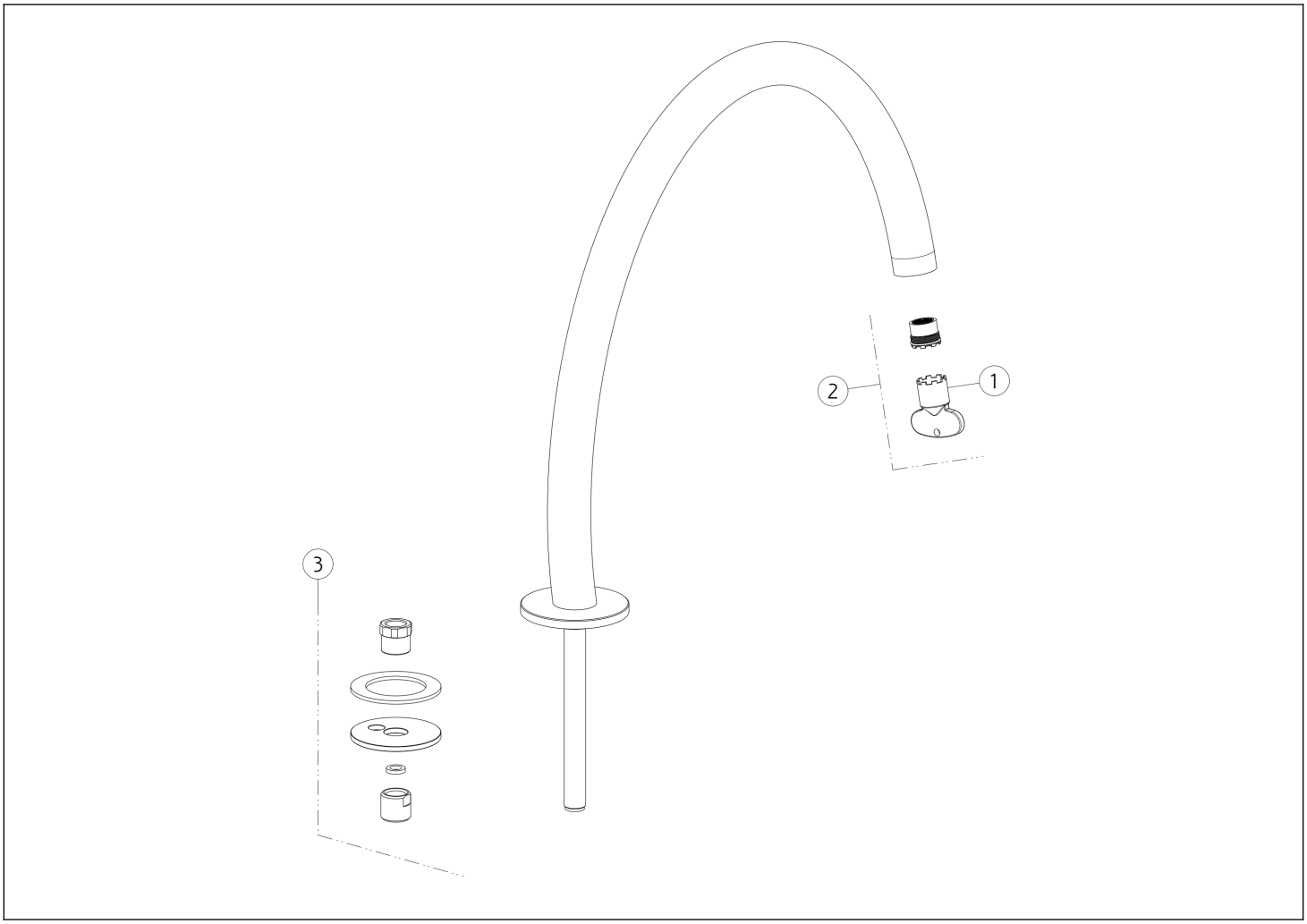

N°	Code	Beschreibung
1	SP00504	SCHÜSSEL
2	SP01608	LUFTSPRUDLER

N°	Code	Beschreibung
3	SP04137	BEFESTIGUNGSSET

Gessi S.p.A. Parco Gessi, 13037 Serravalle Sesia (Vercelli) Italien Tel. +39 0163 454111 Fax. +39 0163 453150 - www.gessi.com - gessi@gessi.it Die vorliegende Zeichnung darf ohne schriftliche Genehmigung der GESSI S.p.A. nicht veröffentlicht oder vervielfältigt werden. Copyright GESSI S.p.A.