GESSI

66036

GPF66036000000G000

ORIGINI

Gültigkeitsdatum
≥ 11/2022



Fertigmontageset für UP-Einhebelmischer Dusche/Wanne inkl. Wandanschlussbogen mit Halterung, eigensicherer Antikalk-Handbrause und Brauseschlauch 1,50m. 2-Wege Umlenkkartusche: Stellung links Handbrause, Stellung rechts freier Ausgang oben, Mittelstellung: beide Verbraucher geöffnet. Nicht eigensicher. OPTIONAL nur eigensicher durch separaten Rohrunterbrecher UPK 54057239 + Sichtteil 54058.

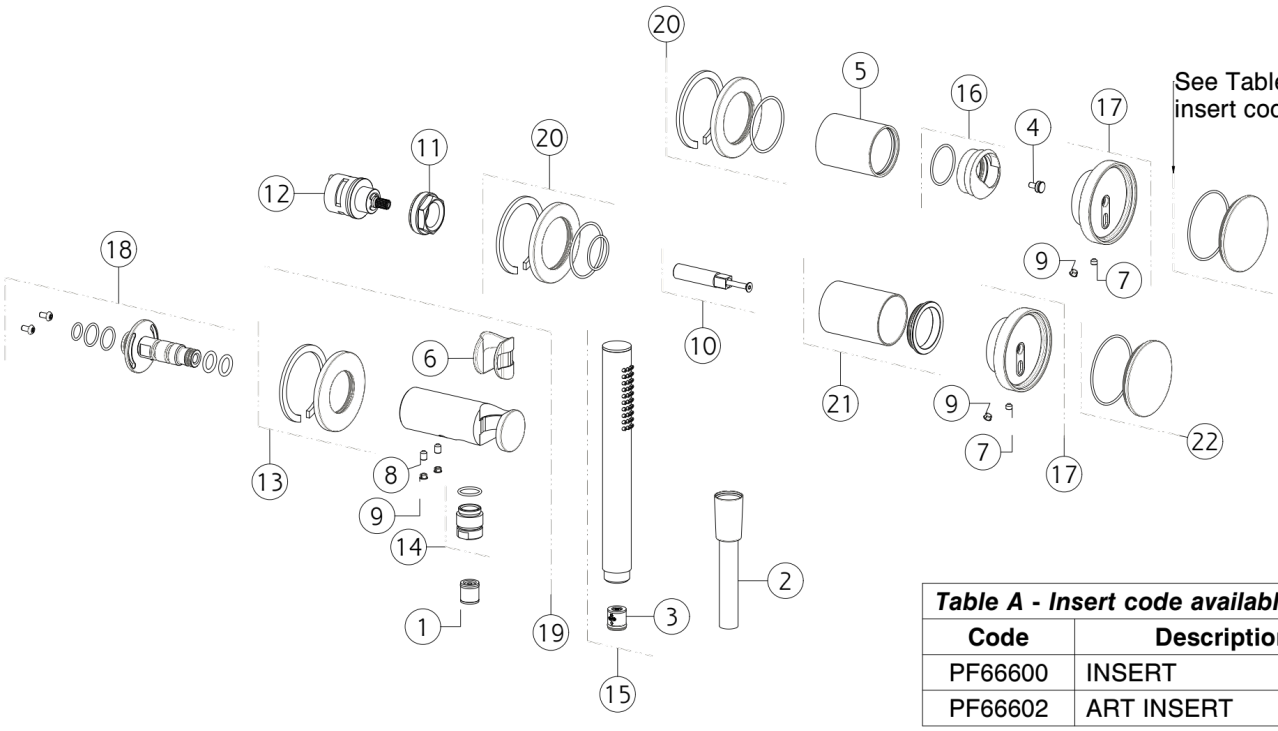

Table A - Insert code available	
Code	**Description**
PF66600	INSERT
PF66602	ART INSERT

N°	Code	Beschreibung
1	SP00014	RÜCKSCHLAGVENTIL
2	PF01637	SCHLAUCH
3	SP01634	STRÖMUNGS-REGULATOR
4	SP04110	ABSTANDHALTER
5	SP03248	FINISHING-BUCHSE
6	SP01823	BUSCH
7	SP00137	SCHRAUBE
8	SP00864	SCHRAUBE
9	SP00002	SCHRAUBENABDECKUNG
10	SP04103	ERWEITERUNG
11	SP01762	BEFESTIGUNGSRINGMUTTER

N°	Code	Beschreibung
12	SP01758	UMSTELLUNG
13	SP03337	DECKEL
14	SP01008	BRUSTWARZE
15	PF14371	HANDBRAUSE
16	SP03274	FERTIGSTELLUNG RINGMUTTER
17	SP04094	GRIFF
18	SP03332	GEMEINSAM
19	SP04104	ANSCHLUSS WASSERAUSLASS MIT FESTEM HAKEN
20	SP03230	DECKEL
21	SP04105	DECKEL
22	SP04598	EINFÜGEN

Gessi S.p.A. Parco Gessi, 13037 Serravalle Sesia (Vercelli) Italien Tel. +39 0163 454111 Fax. +39 0163 453150 - www.gessi.com - gessi@gessi.it Die vorliegende Zeichnung darf ohne schriftliche Genehmigung der GESSI S.p.A. nicht veröffentlicht oder vervielfältigt werden. Copyright GESSI S.p.A.