GESSI

66036

GPF66603600000G000

ORIGINI

data di validità
≥ 11/2022



Parte esterna Miscelatore Doccia a parete 2 vie con deviatore, presa acqua e supporto doccetta. Abbinabile a inserti con finiture differenti: art. 66600 e art. 66602.

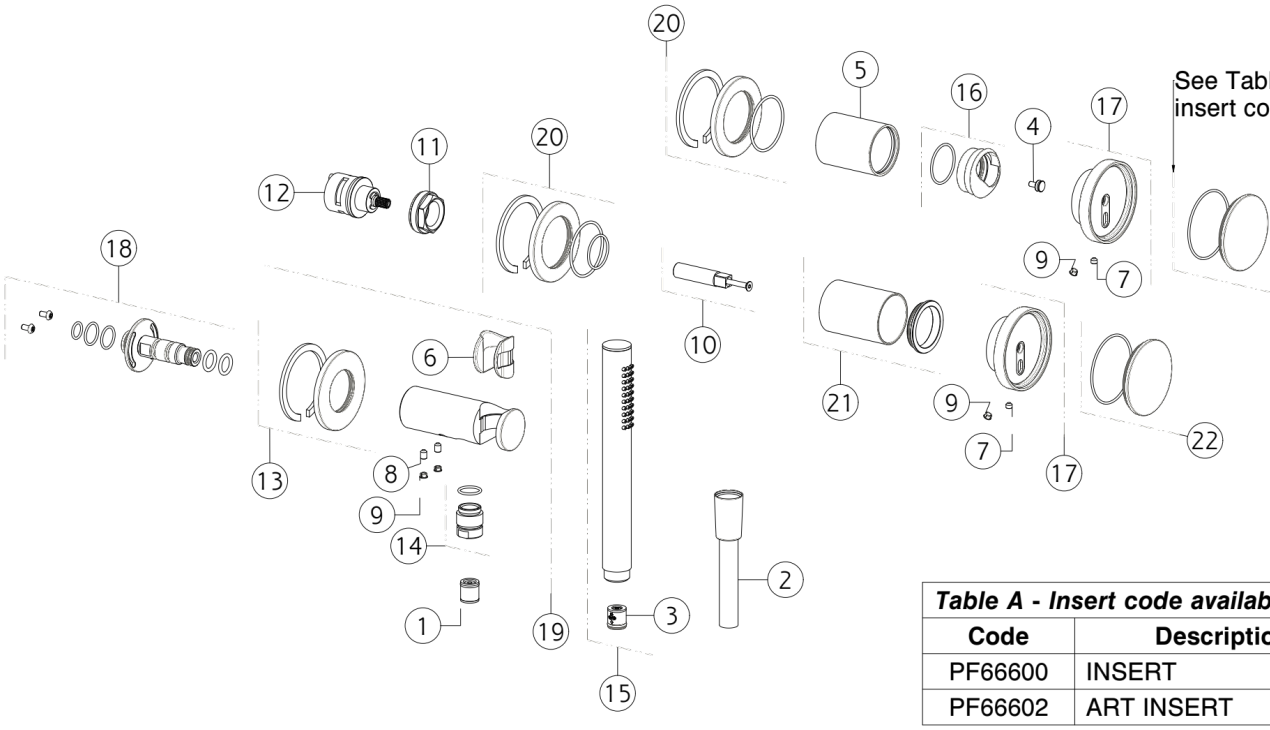

Table A - Insert code available	
Code	**Description**
PF66600	INSERT
PF66602	ART INSERT

N°	Codice	Descrizione
1	SP00014	VALVOLA DI NON RITORNO
2	PF01637	FLESSIBILE
3	SP01634	VALVOLA LIMITATRICE DI PORTATA
4	SP04110	DISTANZIALE
5	SP03248	BOCCOLA IN FINITURA
6	SP01823	BOCCOLA
7	SP00137	GRANO
8	SP00864	GRANO
9	SP00002	TAPPINO COPRI GRANO
10	SP04103	PROLUNGA
11	SP01762	GHIERA SERRAGGIO CARTUCCIA

N°	Codice	Descrizione
12	SP01758	DEVIATORE
13	SP03337	ROSONE
14	SP01008	RACCORDO
15	PF14371	DOCCETTA
16	SP03274	COPRIGHIERA
17	SP04094	MANIGLIA
18	SP03332	INNESTO
19	SP04104	PRESA ACQUA CON SUPPORTO DOCCETTA FISSO
20	SP03230	ROSONE
21	SP04105	ROSONE
22	SP04598	INSERTO

 Il presente disegno a termine di legge non puo' essere reso pubblico o riprodotto senza l'autorizzazione scritta della GESSI S.p.A. copyright GESSI S.p.A.