GESSI

66043

GPF66043000000G000

ORIGINI

date de validité
≥ 04/2023



Mitiguer bain-douche trois trous avec commande, inverseur, flexibles 1,50 m et douchette extractible anticalcaire. Insert en finition inclus. Combiner avec finitions differentes avec insert 66600 ou insert ART 66602

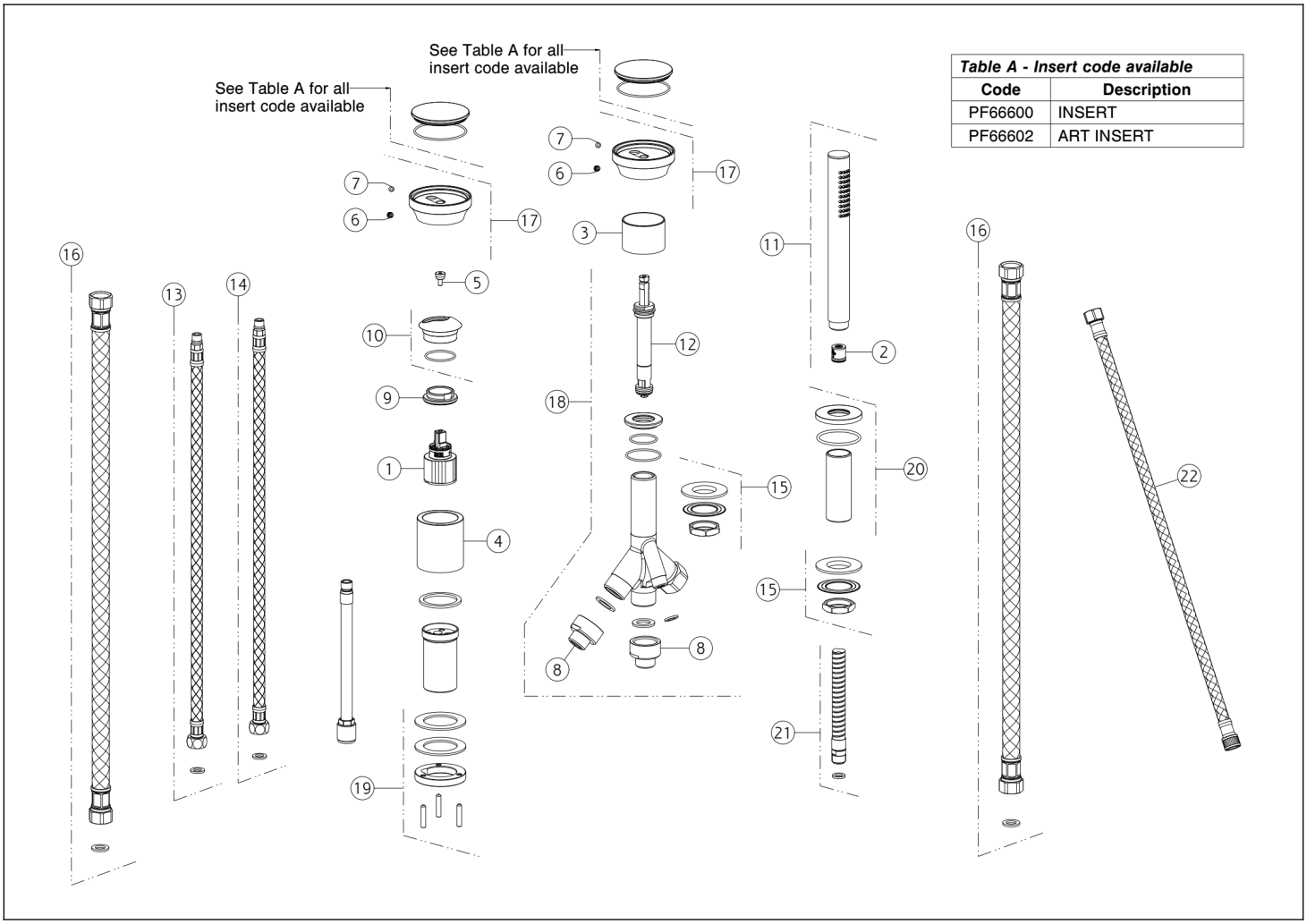

Table A - Insert code available	
Code	**Description**
PF66600	INSERT
PF66602	ART INSERT

N°	Code	Description
1	SP01605	CARTOUCHE
2	SP01634	RÉGULATEUR DE DÉBIT
3	SP04132	EXTENSION
4	SP04133	DOUILLE DE FINITION
5	SP04110	ENTRETOISE
6	SP00002	COUVERCLE DE VIS
7	SP00137	VIS
8	SP01226	MAMELON
9	SP01731	BAGUE DE FIXATION
10	SP04111	BAGUE DE FINITION
11	PF14371	DOUCHETTE

N°	Code	Description
12	SP04134	INVERSEUR
13	SP00209	TUYAU D'ALIMENTATION ROUGE
14	SP00208	TUYAU D'ALIMENTATION BLU
15	SP01222	KIT DE FIXATION
16	SP01716	TUYAU
17	SP04109	MANCHE
18	SP04135	INVERSEUR
19	SP01801	KIT DE FIXATION
20	SP03254	SUPPORT DE DOUCHE
21	SP01224	TUYAU
22	SP01228	TUYAU

Gessi S.p.A. Parco Gessi, 13037 Serravalle Sesia (Vercelli) Italie Tél. +39 0163 454111 Fax. +39 0163 453150 - www.gessi.com - gessi@gessi.it Conformément à la loi, le présent dessin ne peut être rendu public ni reproduit sans l'autorisation écrite de GESSI S.p.A. Copyright GESSI S.p.A.