GESSI

66043

GPF66043000000G000

ORIGINI

data di validità
≥ 04/2023



Bordo vasca 3 fori con comando, deviatore, flessibile 1,50 m e doccetta anticalcare. Abbinabile a inserti con finiture differenti: art. 66600 e art. 66602.

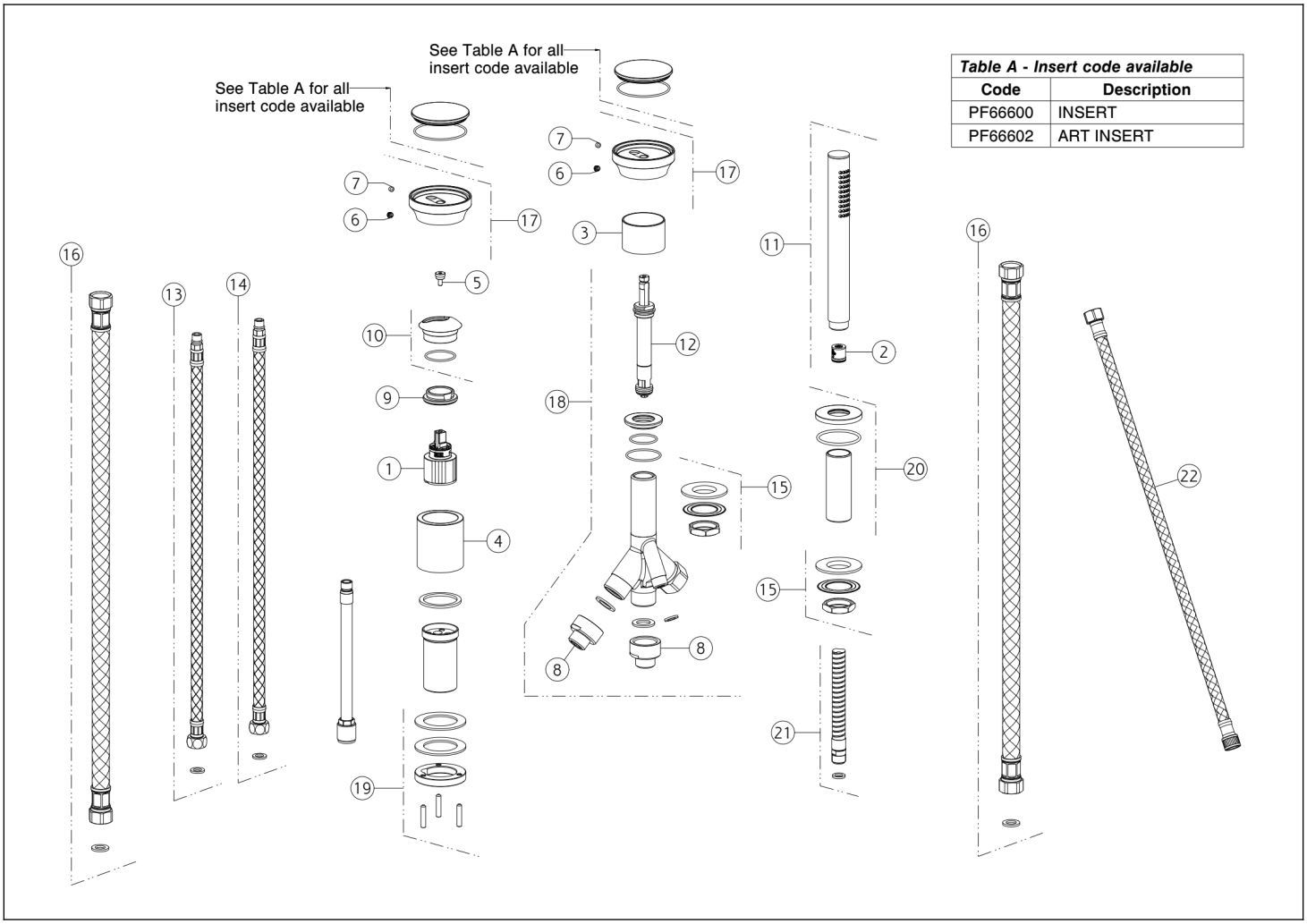

Table A - Insert code available	
Code	**Description**
PF66600	INSERT
PF66602	ART INSERT

N°	Codice	Descrizione
1	SP01605	CARTUCCIA
2	SP01634	VALVOLA LIMITATRICE DI PORTATA
3	SP04132	PROLUNGA
4	SP04133	BOCCOLA IN FINITURA
5	SP04110	DISTANZIALE
6	SP00002	TAPPINO COPRI GRANO
7	SP00137	GRANO
8	SP01226	RACCORDO
9	SP01731	GHIERA SERRAGGIO CARTUCCIA
10	SP04111	COPRIGHIERA
11	PF14371	DOCCETTA

N°	Codice	Descrizione
12	SP04134	DEVIATORE
13	SP00209	FLESSIBILE ALIMENTAZIONE ROSSO
14	SP00208	FLESSIBILE ALIMENTAZIONE BLU
15	SP01222	SET DI FISSAGGIO
16	SP01716	FLESSIBILE
17	SP04109	MANIGLIA
18	SP04135	DEVIATORE
19	SP01801	SET DI FISSAGGIO
20	SP03254	CONO PORTA DOCCETTA
21	SP01224	FLESSIBILE
22	SP01228	FLESSIBILE

Gessi S.p.A. Parco Gessi, 13037 Serravalle Sesia (Vercelli) Italia Tel.+39 0163 454111 Fax.+39 0163 453150 - www.gessi.com - gessi@gessi.it Il presente disegno a termine di legge non puo' essere reso pubblico o riprodotto senza l'autorizzazione scritta della GESSI S.p.A. copyright GESSI S.p.A.