GESSI

66079

GPF66079000000G000

ORIGINI

Gültigkeitsdatum
≥ 08/2022



Fertigmontageset für UP-Einhebelmischer Dusche/Wanne. 2-Wege Umlenkkartusche: Stellung links Ausgang oben, Stellung rechts Ausgang unten, Mittelstellung Shared-Ausgang. Nicht eigensicher. OPTIONAL nur eigensicher durch separaten Rohrunterbrecher UPK 54057239 + Sichtteil 54058. Inklusive Griffeinsatz in passender Farbe der Armatur. Optional können zusätzlich Griffeinsätze in Farbe (Art. 66600) oder Dekor (Art. 66602) bestellt werden.

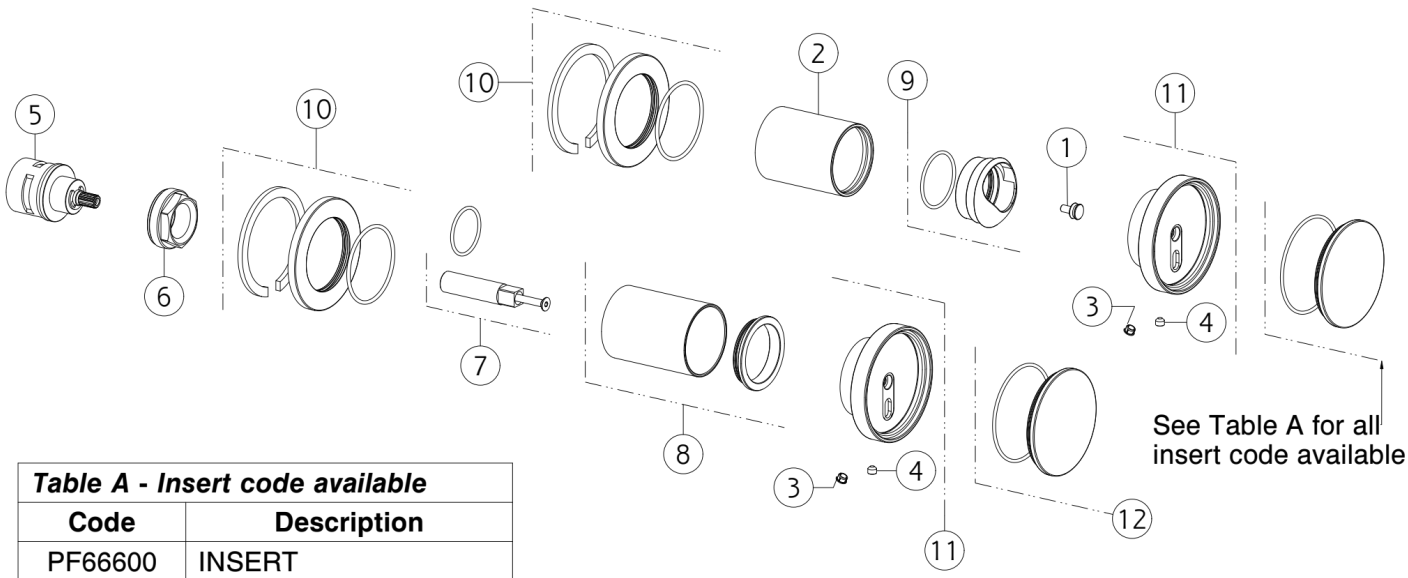

Table A - Insert code available	
Code	**Description**
PF66600	INSERT
PF66602	ART INSERT

N°	Code	Beschreibung
1	SP03920	ABSTANDHALTER
2	SP03248	FINISHING-BUCHSE
3	SP00002	SCHRAUBENABDECKUNG
4	SP00137	SCHRAUBE
5	SP01758	UMSTELLUNG
6	SP01762	BEFESTIGUNGSRINGMUTTER

N°	Code	Beschreibung
7	SP04103	ERWEITERUNG
8	SP04105	BUSCH
9	SP03274	FERTIGSTELLUNG RINGMUTTER
10	SP03230	DECKEL
11	SP04094	GRIFF
12	SP04598	EINFÜGEN

Gessi S.p.A. Parco Gessi, 13037 Serravalle Sesia (Vercelli) Italien Tel. +39 0163 454111 Fax. +39 0163 453150 - www.gessi.com - gessi@gessi.it Die vorliegende Zeichnung darf ohne schriftliche Genehmigung der GESSI S.p.A. nicht veröffentlicht oder vervielfältigt werden. Copyright GESSI S.p.A.