GESSI

66079

GPF6607900000G000

ORIGINI

date de validité
≥ 08/2022



Parties apparentes mitigeur mural 2 sorties avec inverseur bain-douche. Insert en finition inclus. Combiner avec finitions differentes avec insert 66600 ou insert ART 66602

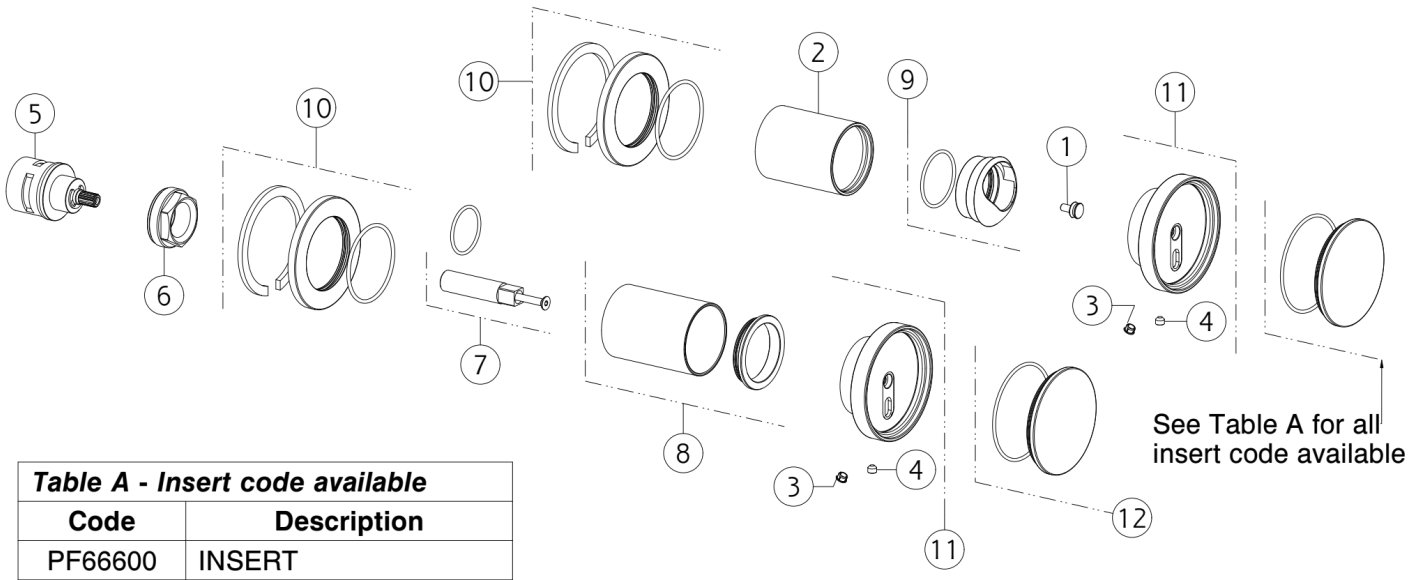

Table A - Insert code available	
Code	**Description**
PF66600	INSERT
PF66602	ART INSERT

N°	Code	Description
1	SP03920	ENTRETOISE
2	SP03248	DOUILLE DE FINITION
3	SP00002	COUVERCLE DE VIS
4	SP00137	VIS
5	SP01758	INVERSEUR
6	SP01762	BAGUE DE FIXATION

N°	Code	Description
7	SP04103	EXTENSION
8	SP04105	BUISSON
9	SP03274	BAGUE DE FINITION
10	SP03230	COUVRIR
11	SP04094	MANCHE
12	SP04598	INSÉRER

 Conformément à la loi, le présent dessin ne peut être rendu public ni reproduit sans l'autorisation écrite de GESSI S.p.A. Copyright GESSI S.p.A.